EN ES PT FR IT DE NL SV NO FI PL RO HU TR RU CS SK SL HR BG EL ET LV LT MT DA SR UK ZH 中文 KO JA

# PAXA H

**Compliant with European Regulation**
**Conforme al reglamento europeo**
*Conforme à la réglementação europeia*

**Modello - Model - Modèle**

**Numero di serie - Serial number - Número de série**

**Mese e anno di fabbricazione - Month and year of manufacture**
**Mois et année de fabrication**

**Data prima utilizzo - Date of first use**
**Date de la première utilisation**

**Utilizzatore - User - Utilisateur**

**EN 352-3:2020**

**Controllo ogni 12 mesi - Inspection every 12 months**
**Inspection tous les 12 mois**

| Data Date Date | Nome/firma Name/Signature Nom/Signature | Data prossimo controllo Date of next check Date du prochain contrôle |
|---|---|---|
| | | |

**Note - Comments - Commentaires**

**Compliance with the instructions**
**Cumplimiento de las instrucciones**
**Conformidade com as instruções**
**Conformité aux instructions**
**Conformità alle istruzioni**
**Einhaltung der Anweisungen**
**Naleving van de instructies**
**Efterlevelse af instruktionerne**
**Overholdelse av instruksjonene**
**Noudattaminen ohjeista**
**Zgodność z instrukcjami**
**Conformitatea cu instrucțiunile**
**A utasítások betartása**
**Uyumluluk talimatlar**
**Соответствие инструкциям**
**Shoda s pokyny**
**Skladnosť s pokyn**
**Skladnost z navodili**
**Usklađenost s uputama**
**Съответствие с инструкциите**
**Συμμόρφωση με τις οδηγίες**
**Vastavus juhistele**
**Atbilstība norādījumiem**
**Atitikimas nurodymams**
**Konformità mal-istruzzjonijiet**
**Overensstemmelse med instruktionerne**
**Сагласност са упутствима**
**Відповідність інструкціям**
**遵守说明**
**遵守説明**
**준수 사항**
**遵守説明**

**INSTRUCTION MANUAL**
**INSTRUCCIÓN MANUAL**
**MANUAL DE INSTRUÇÕES**
**NOTICE D'INSTRUCTION**
**MANUALE DI ISTRUZIONI**
**BEDIENUNGSANLEITUNG**
**GEBRUIKSAANWIJZING**
**BRUGSANVISNING**
**BRUKSANVISNING**
**KÄYTÖSOHJE**
**INSTRUKCJA OBSŁUGI**
**MANUAL DE INSTRUCȚIUNI**
**HASZNÁLATI UTASÍTÁS**
**KULLANMA KILAVUZU**
**ИНСТРУКЦИЯ ПО ЭКСПЛУАТАЦИИ**
**NÁVOD K POUŽITÍ**
**NÁVOD NA POUŽITIE**
**NAVODILA ZA UPORABO**
**UPUTE ZA UPORABU**
**ИНСТРУКЦИЯ ЗА ПОЛЗВАНЕ**
**ΟΔΗΓΙΕΣ ΧΡΗΣΗΣ**
**KASUTUSJUHEND**
**LIETOŠANAS ROKASGRĀMATA**
**NAUDOJIMO INSTRUKCIJA**
**MANWAL TAL-ISTRUZZJONIJIET**
**BRUGSANVISNING**
**УПУТСТВО ЗА УПОТРЕБУ**
**ІНСТРУКЦІЯ ЗАСТОСУВАННЯ**
**使用说明**
**使用說明**
**사용 설명서**
**使用説明**

**Compliant with European Regulation**
**Conforme al reglamento europeo**
*Conforme à la réglementação europeia*
**Conforme à la réglementation européenne**
**Conformità alle istruzioni**
**Einhaltung der Anweisungen**
**Naleving van de instructies**
**Efterlevelse af instruktionerne**
**Overholdelse av instruksjonene**
**Noudattaminen ohjeista**
**Zgodność z instrukcjami**
**Conformitatea cu instrucțiunile**
**A utasítások betartása**
**Uyumluluk talimatlar**
**Соответствие инструкциям**
**Shoda s pokyny**
**Skladnosť s pokyn**
**Skladnost z navodili**
**Usklađenost s uputama**
**Съответствие с инструкциите**
**Συμμόρφωση με τις οδηγίες**
**Vastavus juhistele**
**Atbilstība norādījumiem**
**Atitikimas nurodymams**
**Konformità mal-istruzzjonijiet**
**Overensstemmelse med instruktionerne**
**Сагласност са упутствима**
**Відповідність інструкціям**
**遵守说明**
**遵守説明**
**준수 사항**
**遵守説明**

**Compliance with the instructions**
**Cumplimiento de las instrucciones**
**Conformidade com as instruções**
**Conformité aux instructions**
**Conformità alle istruzioni**
**Einhaltung der Anweisungen**
**Naleving van de instructies**
**Efterlevelse af instruktionerne**
**Overholdelse av instruksjonene**
**Noudattaminen ohjeista**
**Zgodność z instrukcjami**
**Conformitatea cu instrucțiunile**
**A utasítások betartása**
**Uyumluluk talimatlar**
**Соответствие инструкциям**
**Shoda s pokyny**
**Skladnosť s pokyn**
**Skladnost z navodili**
**Usklađenost s uputama**
**Съответствие с инструкциите**
**Συμμόρφωση με τις οδηγίες**
**Vastavus juhistele**
**Atbilstība norādījumiem**
**Atitikimas nurodymams**
**Konformità mal-istruzzjonijiet**
**Overensstemmelse med instruktionerne**
**Сагласност са упутствима**
**Відповідність інструкціям**
**遵守说明**
**遵守説明**
**준수 사항**
**遵守説明**

**Note - Comments - Commentaires**

**Notified body controlling the manufacturing of the product:**
Organismo che controlla la fabbricazione del prodotto:
Organismo notificado que controla la fabricación del producto:
Organismo notificado que controla a fabricação do produto:
Organismo notificado que controla la fabricación del producto:
Organismo notificado que controla la

## ENGLISH

### GENERAL INFORMATION

The C.A.M.P. Group meets the needs of workers at height with light and innovative products. These are designed, tested and manufactured to a certified quality system, ensuring reliable and safe products. These instructions inform you about the correct use throughout the life of the product: **read, understand, strictly respect and keep these instructions**. If lost, you can download the instructions from the web site **www.camp.it**. The EU declaration of conformity can be also downloaded from our site. The retailer must provide the instruction manual in the language of the country where the product is to be sold.
**USE**
This equipment should be used only by trained and competent persons. Otherwise the user should be under the direct supervision of a trained and competent person. You must have received qualified instruction before using this product. The consequences of incorrect selection, misuse or poor maintenance of equipment could result in damage, serious injury or death. The user must be medically fit and capable to control his own security and any possible emergency situations. The product should only be used as instructed and no alterations should be made to it. It may be used in conjunction with any appropriate items of suitable specification and according to the EN standards, with due consideration to the limitations of each individual piece of equipment. This leaflet shows examples of improper utilizations of this product. Note that it is impossible to show or imagine all improper utilizations and that this product should be used only in the way specified by the manufacturer in this leaflet. If possible this product should be treated as personal. If used by multiple individuals, these instructions must be available for consultation and must be respected by all users.
**MAINTENANCE**
*Cleaning:* rinse in clean water and neutral soap (max temperature 30°C) and dry naturally away from direct heat. *Sanitisation:* the procedures are available on the website **www.camp.it**. *Temperature:* Always keep this product below 80°C so as not to affect the performance of the product. *Chemicals:* withdraw the product from service if it comes into contact with chemical reagents, solvents or fuels which could affect the performance of the product. *Dirt that cannot be removed:* spots of unknown origin that cannot be removed should be considered chemical contamination and therefore require that the product be disposed of.
**STORAGE**
Store unpacked in a cool, dry and well-ventilated, dark place away from heat sources, high humidity, sharp edges, corrosives or other possible causes of damage. Do not leave the product exposed to the weather.
**RESPONSIBILITY**
The company C.A.M.P. SpA, or the distributor, will not accept any responsibility for damage, injury or death resulting from misuse of or from modifications to a C.A.M.P. branded product. It is the user's responsibility at all times to ensure that he/she understands the correct and safe use of any equipment supplied by or from C.A.M.P. SpA, that he/she uses it only for the purposes for which it is designed and that he/she practices all proper safety procedures. Before using the equipment, take all necessary steps to familiarise yourself with rescue techniques should an emergency occur. You personally assume all the risks and responsibilities for your actions and decisions: if you are not able or not in a position to assume these, do not use this equipment.
**3 YEAR WARRANTY**
This product is warranted against any faults in materials or manufacture for 3 years from the purchase date. Limitations of warranty include: normal wear and tear, modifications or alterations, incorrect storage, corrosion, damage due to accidents or negligence, use for which this product is not specifically designed.

### SPECIFIC INFORMATION

**INSTRUCTIONS FOR USE**
Summary
C.A.M.P. PAXA H is a passive hearing protection device to protect against noise, certified per standard EN 352-3:2020. It is suitable for use in work applications where a level of sound attenuation of SNR 33 is required following a risk evaluation. The user must check the product's suitability for the noise intensity present. PAXA H earmuffs can be installed on compatible safety helmets (with a 30 mm slot). They were developed and certified for C.A.M.P.'s ARES and SKYLOR PLUS helmet lines (see **Table A**). Using earmuffs for hearing protection strongly reduces the risk due to noise exposure; however, it does not eliminate it completely. Even a short-term lack of protection in situations of powerful noise can cause hearing damage. When you wear a device for hearing protection, you must pay careful attention as the perception of noise from potential hazards is also attenuated.
Use
Mount the earmuffs on a helmet following the instructions in Fig. 1 and adjust its position by manually changing the angle (**fig.2a**) and height (**fig.2b**). PAXA H fits all sizes (S + M + L). The earmuff has two positions: rest (**fig.2c**) and work (**fig.2d**). The integrity and correct adjustment of the pads **[2]** is of primary importance to guarantee the full sound-absorbing function of the earmuff. The interposition of objects between the skin and pads **[2]** (glasses arms, hats, etc.) can compromise its noise isolation.
**PERIODIC INSPECTION**
The safety of users depends upon the continued efficiency and durability of the equipment. Check the device visually and test its operation before each use. In case of one of the following defects are present, the product should be withdrawn from service immediately:
- permanent deformation of the skull cap **[1]**;
- presence of cracks or breaks on the inside or outside of the skull cap **[1]**;
- poor operation, or breakage of the fastening mechanism or the adjustment systems **[3][4]**;
- absence or poor condition of the interior padding **[5]**;
- illegible markings.

In the event of one of the following defects, the product can be repaired using the foreseen spare parts (**www.camp.it**):
- cuts, breaks, or scratches on the surface of the pads **[2]**.

To replace the pads, insert two fingers into the earmuff under the colored ring and then pull to release it. Position the new pad **[6]** and lock it in position by pressing. Check that there is no space on the outside perimeter between the skull cap and the pads.
If the component or one of its parts shows signs of wear or defects, it must be replaced, even before the end of its expected lifetime. Attention: colors change can indicate chemical contamination.
**LIFETIME**
The lifetime of the product is 10 years from the date the product is first used and (taking storage into consideration) in any case cannot exceed the end of the twelfth year from manufacturing (i.e. manufacture year 2030, lifetime until end of 2042, or 10 year from the date of first use, whichever comes first). The product lifetime is understood to be in the absence of events that cause it to be unfit for use. The following factors can reduce the product life: intense use, damage to parts of the product, unauthorized modifications, high temperatures, abrasions, cuts, violent impact, exposure to UV, chemical substances, moisture, freezing, sweat, mud, dust, improper use or storage other than what is recommended. If a product is suspected to be no longer safe and reliable, replace the product or contact C.A.M.P. SpA or the distributor before continuing use.
**DISPOSAL**
When the product reaches its end-of-life, it is important that it be disposed of correctly. We recommend separating it into its basic materials (metal parts, fabric and plastic) with the assistance of suitable instruments (if necessary). The waste management procedure may vary based on your location. To manage the product (and its packaging) in the most suitable manner at end-of-life, check current regulations and instructions from the responsible local authorities.
**TRANSPORTATION**
Protect the product from risks such as those detailed above.

## ITALIANO

### INFORMAZIONI GENERALI

Il gruppo C.A.M.P. dà una risposta ai bisogni dei lavoratori in altezza con dei prodotti leggeri e innovativi. Sono progettati, testati e fabbricati all'interno di un sistema qualità certificato, per offrirvi un prodotto affidabile e sicuro. Le presenti istruzioni sono destinate ad informarvi sul corretto utilizzo del prodotto per tutta la sua durata: **leggete, comprendete, rispettate rigorosamente e conservate queste istruzioni**. In caso di smarrimento, le istruzioni sono scaricabili dal sito **www.camp.it**. La dichiarazione di conformità UE è scaricabile da questo sito. Il rivenditore deve fornire il manuale istruzioni nella lingua del paese in cui il prodotto è venduto.
**UTILIZZO**
Questo equipaggiamento deve essere usato solo da persone addestrate e competenti oppure sotto la supervisione di persone addestrate e competenti. Dovete aver ricevuto una formazione adeguata prima di utilizzare questo equipaggiamento. Un'incorretta scelta o utilizzo, oppure un'incorretta manutenzione del prodotto può causare danni, gravi ferite o morte. L'utilizzatore deve essere medicalmente idoneo ed in grado di controllare la sua sicurezza e di gestire le situazioni di emergenza. Il prodotto deve essere usato solo come di seguito descritto e non deve essere modificato. Deve essere usato in abbinamento ad altri articoli con caratteristiche adatte ed in accordo alle normative europee (EN), considerando i limiti di ogni singolo pezzo dell'equipaggiamento. In queste istruzioni sono rappresentati alcuni esempi di utilizzo improprio, ma esistono molti altri esempi di applicazioni sbagliate che è impossibile elencare o immaginare. Se possibile questo prodotto deve essere considerato come personale. In caso di utilizzo da parte di più persone, queste istruzioni devono essere messe a disposizione e rispettate da ogni utilizzatore.
**MANUTENZIONE**
*Pulizia:* lavare esclusivamente con acqua dolce e sapone neutro (temperatura massima di 30°C) e lasciare asciugare in modo naturale, lontano da fonti dirette di calore. *Sanificazione:* le procedure sono disponibili sul sito **www.camp.it**. *Temperatura:* mantenere questo prodotto al di sotto di 80°C per non pregiudicare le prestazioni e la sicurezza del prodotto. *Agenti chimici:* buttare il prodotto in caso di contatto con reagenti chimici, solventi o carburanti, che potrebbero alterare le caratteristiche del prodotto. *Sporco non rimovibile:* macchie di non nota origine non rimovibili sono da considerarsi contaminazione chimica e comportano l'eliminazione del prodotto.
**CONSERVAZIONE**
Conservare il prodotto disimballato in un luogo fresco, asciutto e ventilato, lontano dalla luce e da fonti di calore, alta umidità, bordi od oggetti acuminati, sostanze corrosive o ogni altra possibile causa di danno o deterioramento. Non lasciare il prodotto esposto agli agenti atmosferici
**RESPONSABILITÀ**
La società C.A.M.P. SpA, o il distributore, non accetteranno alcuna responsabilità per danni, ferite o morte causate da un utilizzo improprio o da un prodotto C.A.M.P. modificato. È responsabilità dell'utilizzatore capire e seguire le istruzioni per il corretto e sicuro utilizzo di ogni prodotto fornito da o attraverso C.A.M.P. spa, usarlo solo per le attività per cui è stato realizzato e applicare tutte le procedure di sicurezza. Prima dell'utilizzo dell'attrezzatura, considerare come un eventuale salvataggio in caso di emergenza possa essere eseguito in sicurezza ed in modo efficiente. Siete personalmente responsabili delle vostre azioni e decisioni: se non siete in grado di assumervi i rischi che ne derivano, non utilizzate questa attrezzatura.
**GARANZIA 3 ANNI**
Questo prodotto ha una garanzia di 3 anni a partire dalla data di acquisto, contro ogni difetto del materiale o di fabbricazione. Non sono coperti dalla garanzia: l'usura normale, le modifiche o i ritocchi, la cattiva conservazione, la corrosione, i danni dovuti agli incidenti e alle negligenze, gli utilizzi ai quali questo prodotto non è destinato.

### INFORMAZIONI SPECIFICHE

**ISTRUZIONI D'USO**
Campo di applicazione
C.A.M.P. PAXA H è un dispositivo di protezione passiva dell'udito dal rumore, certificato secondo la normativa EN 352-3:2020. Sono indicati per l'utilizzo in applicazioni lavorative nel caso in cui, in seguito a valutazione dei rischi, sia necessario avere un livello di attenuazione sonora SNR 33. L'utilizzatore deve verificare l'idoneità del prodotto per l'intensità di rumore presente. Le cuffie PAXA H devono essere installate su un elmetto di sicurezza compatibile (30 mm slot): sono state sviluppate e certificate per gli elmetti delle linee C.A.M.P. ARES e SKYLOR PLUS (vedi **tabella A**). L'uso delle cuffie di protezione dell'udito riduce fortemente i rischi derivanti dall'esposizione al rumore, senza però eliminarli del tutto. Già un breve non utilizzo della protezione in contesti di forte rumore può causare danni all'udito. Quando si indossa un dispositivo di protezione per l'udito, è necessario prestare particolare attenzione in quanto risulta attenuata anche la percezione dei rumori originati da possibili pericoli.
Uso
Montare la cuffia antirumore sul casco seguendo le istruzioni riportate in **fig.1** e regolare la posizione variando manualmente l'angolazione (**fig.2a**) e l'altezza (**fig.2b**). PAXA H si adatta a tutte le taglie (S + M + L). La cuffia prevede due posizioni: di riposo (**fig.2c**) e di lavoro (**fig.2d**). L'integrità e la corretta sistemazione dei cuscinetti **[2]** è fondamentale per garantire la piena funzionalità fonoassorbente della cuffia; l'interposizione di oggetti tra la pelle ed i cuscinetti **[2]** (astine di occhiali, berretti, ecc.) può compromettere l'isolamento acustico.
**ISPEZIONE PERIODICA**
La sicurezza degli utilizzatori dipende dalla continua efficienza e durabilità dell'equipaggiamento. Eseguire un controllo visivo e di funzionalità prima di ogni utilizzo. In caso di uno dei seguenti difetti il prodotto deve essere messo fuori servizio:
- deformazione permanente della coppa **[1]**;
- presenza di fessure o rotture sulla superficie interna o esterna della coppa **[1]**;
- cattivo funzionamento o rottura del meccanismo di fissaggio o dei sistemi di regolazione **[3][4]**;
- assenza o cattivo stato dell'imbottitura interna **[5]**;
- illeggibilità della marcatura.

In caso di uno dei seguenti difetti il prodotto può essere riparato utilizzando i ricambi previsti (**www.camp.it**):
- tagli, rotture o abrasioni sulla superficie dei cuscinetti **[2]**.

Per la sostituzione dei cuscinetti, inserire due dita all'interno della cuffia sotto all'anello colorato, quindi tirare fino allo sgancio. Piazzare i ricambi **[6]** e bloccarli in posizione applicando un'adeguata pressione. Verificare sul perimetro esterno che non ci sia spaziatura tra la coppa **[1]** ed i cuscinetti **[2]**.
Se il prodotto o uno dei suoi componenti mostrano segni d'usura o difetti, deve essere sostituito anche prima della fine della durata di vita prevista, anche solo in caso di dubbio. Attenzione: una variazione di colore può essere indice di contaminazione chimica.
**DURATA DI VITA**
La durata di vita è di 10 anni a partire dalla data del primo utilizzo del prodotto e, tenendo conto dello stoccaggio, non può in ogni caso protrarsi oltre la fine del dodicesimo anno dalla fabbricazione (es. anno di fabbricazione 2030, durata di vita fino a fine 2042). La durata di vita è da intendersi in assenza di cause che lo mettano fuori uso. I seguenti fattori possono però ridurre la vita del prodotto: utilizzo intenso, danni a componenti del prodotto, modifiche non autorizzate, temperature elevate, abrasioni, tagli, urti violenti, raggi UV, sostanze chimiche, umidità, gelo, sudore, fango, polvere, errori nell'uso e nella conservazione raccomandati. Nel dubbio che il prodotto non offra più la necessaria sicurezza, contattare la società C.A.M.P. SpA o il distributore.
**SMALTIMENTO**
Quando il prodotto è giunto alla fine della sua vita utile, è importante che venga smaltito in maniera corretta. Si raccomanda di separare per quanto possibile i diversi materiali (parti metalliche, tessili, plastiche) aiutandosi - se necessario - con strumenti opportuni. Le modalità di gestione dei rifiuti possono variare a seconda del luogo in cui ci si trova. Per gestire in maniera appropriata il prodotto (e il relativo imballaggio) a fine vita, verificare le disposizioni degli enti competenti locali.
**TRASPORTO**
Proteggere il prodotto dai rischi sopraelencati.

## FRANÇAIS

### INFORMATIONS GENERALES

Le Groupe C.A.M.P. apporte une réponse à tous les besoins des travailleurs en hauteur avec des produits légers et novateurs. Ils sont conçus, testés et fabriqués selon un système qualité certifié pour vous apporter un matériel fiable et performant. La présente notice est destinée à vous informer sur la bonne utilisation pour toute la durée de vie de votre matériel: **lisez, comprenez, respectez rigoureusement et conservez cette notice**. En cas de perte, la notice est téléchargeable sur le site **www.camp.it**. La déclaration de conformité UE est aussi téléchargeable sur ce site. Le revendeur doit fournir la notice d'information dans la langue du pays de vente du produit.
**UTILISATION**
Ce produit ne doit être utilisé que par des personnes entraînées et compétentes ou bien sous la surveillance de personnes entraînées et compétentes. Cette notice ne vous apprendra pas les techniques du travail en hauteur, ou de toute autre activité associée: vous devez avoir reçu une formation adaptée avant d'utiliser ce produit. Grimper ou toute autre activité pour laquelle cet article puisse être utilisé, est dangereux en soi. Un mauvais choix, une utilisation incorrecte ou un mauvais entretien du produit, peuvent provoquer des dommages, des blessures graves ou la mort. L'utilisateur doit être médicalement apte et capable de maîtriser sa sécurité et les situations d'urgences. Pour les systèmes d'arrêt des chutes, il est essentiel pour la sécurité que le dispositif ou le point d'ancrage soit toujours correctement positionné et que le travail soit effectué de manière à réduire au minimum le risque de chutes et la hauteur de chute. Vérifier que l'espace libre requis sous l'utilisateur sur le lieu de travail avant chaque utilisation possible, de manière que en cas de chute, il n'y ait pas de collision avec le sol, ni présence d'autre obstacle sur la trajectoire de chute. Un harnais d'antichute est le seul dispositif de préhension du corps qu'il soit permis d'utiliser dans un système d'arrêt des chutes. Le produit doit être utilisé comme indiqué dans cette notice et ne doit en aucun cas être modifié. Il doit être utilisé avec d'autres articles ayant des caractéristiques complémentaires en accord avec les normes européennes (EN) et en tenant compte des limites de chaque pièce du matériel. Certaines utilisations incorrectes sont indiquées dans cette notice mais il est impossible d'énumérer ou même d'imaginer toutes les utilisations incorrectes. Si possible, ce produit doit être personnel. En cas d'utilisation par plusieurs personnes, ces instructions doivent être mises à disposition et respectées par chaque utilisateur.
**ENTRETIEN**
*Nettoyage des parties textiles et plastiques:* Laver exclusivement avec de l'eau et du savon neutre (température maximum de 30°C) et laisser sécher naturellement loin des sources de chaleur directe. *Nettoyage des parties en métal:* Laver à l'eau claire et essuyer. *Sanitarisation:* les procédures sont disponibles sur le site **www.camp.it**. *Température:* Garder ce produit en dessous de 80°C. En cas contraire, les caractéristiques du matériel pourraient être altérées. *Agents chimiques:* Rebuter le produit en cas de contact avec des réactifs chimiques, solvants ou carburants qui pourraient altérer les caractéristiques du produit. *Salissure non éliminable* : les taches d'origine inconnue qui ne peuvent pas être éliminées sont à considérer comme une contamination chimique et entraînent la mise hors service du produit.
**STOCKAGE**
Conserver le produit non emballé dans un endroit sec et ventilé, loin de la lumière et de sources de chaleur, de bords ou d'objets coupants, de substances corrosives et de toute autre cause possible de dommage ou détérioration. Ne pas laisser le produit exposé aux agents atmosphériques.
**RESPONSABILITÉ**
La société C.A.M.P. SpA ou le distributeur, décline toute responsabilité en cas de dommage, de blessure ou de décès provoqués par une mauvaise utilisation ou par un produit à marque C.A.M.P. modifié. Il est de la responsabilité de l'utilisateur de bien comprendre et suivre les instructions de cette notice pour une utilisation correcte et sûre de chaque produit fourni par ou par l'intermédiaire de C.A.M.P. SpA, de l'utiliser seulement pour les activités pour lesquelles il a été réalisé et d'appliquer toutes les procédures de sécurité. Avant l'utilisation de l'équipement, prendre toutes les dispositions concernant la mise en œuvre d'un éventuel sauvetage. Vous êtes personnellement responsables de vos actes et de vos décisions: si vous n'êtes pas en mesure d'assumer les risques qui en découlent, n'utilisez pas cet équipement.
**GARANTIE 3 ANS**
Ce produit est garanti pendant 3 ans à compter de la date d'achat, pour tout défaut de matière ou de fabrication. La garantie ne couvre pas: l'usure normale, les modifications ou retouches, le mauvais stockage, la corrosion, les dommages dus aux accidents et aux négligences, aux utilisations pour lesquelles ce produit n'est pas destiné.

### INFORMATIONS SPÉCIFIQUES

**INSTRUCTIONS D'UTILISATION**
Champ d'application
Les C.A.M.P. PAXA H sont des dispositifs de protection auditive passive contre le bruit, certifiés selon la norme EN 352-3:2020. Ils sont adaptés à une utilisation pour des applications de travail dans le cas où, suite à une évaluation des risques, il est nécessaire d'avoir un niveau d'atténuation acoustique de SNR 33. L'utilisateur doit vérifier l'adéquation du produit à l'intensité du bruit présent. Les coquilles antibruit PAXA H doivent être installées sur un casque de sécurité compatible (fente de 30 mm) : elles ont été développées et certifiées pour les casques des lignes C.A.M.P. ARES and SKYLOR PLUS (voir **tableau A**). L'utilisation de coquilles antibruit réduit considérablement les risques liés à l'exposition au bruit, sans toutefois les éliminer complètement. Même une brève non-utilisation de la protection dans des environnements bruyants peut provoquer des dommages auditifs. Lors du port de protections auditives, une attention particulière doit être portée car la perception des bruits provenant de dangers possibles est également atténuée.
Utilisation
Monter les coquilles antibruit sur le casque en suivant les instructions de la **fig.1** et régler la position en faisant varier manuellement l'angle (**fig.2a**) et la hauteur (**fig.2b**). Les PAXA H s'adaptent à toutes les tailles (S + M + L). La coquille a deux positions : repos (**fig.2c**) et travail (**fig.2d**). L'intégrité et la disposition correcte des oreillettes **[2]** sont essentielles pour garantir la pleine fonctionnalité d'absorption acoustique des coquilles ; l'interposition d'objets entre la peau et les oreillettes **[2]** (branches de lunettes, capuche...) peut compromettre leur isolation acoustique.
**CONTRÔLE PERIODIQUE**
La sécurité de l'utilisateur est liée au maintien de l'efficacité et à la résistance de l'équipement. Effectuer un contrôle visuel et fonctionnel avant chaque utilisation. Si un des défauts suivants apparaît, le produit doit être mis au rebut:
- illeggibilità della marcatura.
- déformation permanente de la coque **[1]** ;
- présence de fissures ou cassures sur la surface interne ou externe de la coque **[1]** ;
- dysfonctionnement ou rupture du mécanisme de fixation ou des systèmes de réglage ;
- absence ou mauvais état du rembourrage interne **[5]** ;
- illisibilité du marquage.

En cas d'un des défauts suivants, le produit peut être réparé en utilisant les rechanges prévus (**www.camp.it**):
- coupures, cassures ou abrasions sur la surface des oreillettes **[2]**.

Pour remplacer les oreillettes, insérer deux doigts à l'intérieur du capuchon sous la collerette colorée, puis tirer jusqu'à ce qu'elle se libère. Placer les oreillettes de rechange **[6]** et les verrouiller en appliquant une pression adéquate. Vérifier sur le périmètre extérieur qu'il n'y a pas d'espace entre la coque **[1]** et les oreillettes **[2]**.
Si le produit ou l'un de ses composants présente des signes d'usure ou des défauts, il doit être remplacé même avant la fin de sa durée de vie prévue, même si ce n'est qu'en cas de doute. Attention : un changement de couleur peut indiquer une contamination chimique.
**DUREE DE VIE**
La durée de vie est de 10 ans à partir de la date de la première utilisation du produit et, compte tenu du stockage, celle-ci ne peut en aucun cas se prolonger au-delà de la fin de la douzième année à compter de la fabrication (ex. année de fabrication 2030, durée de vie jusqu'à la fin 2042). La durée de vie s'entend en l'absence de causes de mise au rebut. Cependant, les facteurs suivants peuvent réduire la durée de vie du produit: utilisation intense, endommagement des composants du produit, modifications non autorisées, températures élevées, abrasions, coupures, chocs violents, rayons UV, produits chimiques, humidité, gel, sueur, boue, poussière, erreurs d'utilisation et de stockage recommandé. En cas de doute quant à la sécurité offerte par ce produit, contacter la société C.A.M.P. SpA ou le distributeur.
**ÉLIMINATION**
Lorsque le produit a atteint la fin de sa durée de vie utile, il est important de l'éliminer correctement. Il est recommandé de séparer au maximum les différents matériaux (pièces métalliques, textiles, plastiques) à l'aide - si nécessaire - d'outils adaptés. Les méthodes de gestion des déchets peuvent varier selon l'endroit où il se trouve. Pour gérer correctement le produit (et son emballage) en fin de vie, vérifier les dispositions des autorités locales compétentes.
**TRANSPORT**
Protéger le produit des risques énoncés ci-dessus.

### ALLGEMEINE INFORMATIONEN

Die C.A.M.P. Gruppe bietet leichte und innovative Produkte, die auf die Bedürfnisse der Höhenarbeiter zugeschnitten sind. Um die Zuverlässigkeit und Sicherheit dieser Produkte zu gewährleisten, werden sie während ihrer Entwicklungs-, Prüfungs- und Herstellungsphase einer zertifizierten Qualitätskontrolle unterzogen. Diese Gebrauchsanweisung enthält alle Informationen über die korrekte Anwendung des Produkts für seine gesamte Lebensdauer**: Es gilt sie zu lesen, zu verstehen, strikt zu beachten und aufzubewahren**. Im Falle von Verlust kann die Gebrauchsanweisung unter **www.camp.it** heruntergeladen werden. Die Europäische Konformitätskennzeichnung kann von dieser Internetseite heruntergeladen werden. Der Wiederverkäufer muss die Gebrauchsanweisung in der jeweiligen Sprache des Landes zur Verfügung stellen, in dem das Produkt verkauft wird.
**VERWENDUNG**
Diese Ausrüstung darf nur von ausgebildeten und kompetenten Personen oder unter Aufsicht dieser Personen verwendet werden. Diese Gebrauchsanweisung ist nicht gleichzusetzen mit einer Ausbildung, in der Ihnen wichtige Techniken der Industrieklettererei übermittelt werden. Sie müssen eine entsprechende Einweisung erhalten haben, bevor Sie diese Ausrüstung verwenden können. Klettern oder jede andere Aktivität, für die dieses Produkt verwendet werden kann, ist potentiell gefährlich. Jede falsche Anwendung bzw. Verwendung oder eine unsachgemäße Wartung der Produkte kann Schäden verursachen, die zu schweren Verletzungen oder zu tödlichen Unfällen führen können. Der Verwender muss demnach medizinisch in der Lage und fähig sein, seine eigene Sicherheit zu verantworten und in Notsituationen sachgemäß zu handeln. Was die Auffangsysteme betrifft, ist es für die Sicherheit wesentlich, dass der Ankerpunkt immer richtig positioniert ist und dass die Arbeiten so durchgeführt werden, dass das Fallrisiko und die Fallhöhe minimiert werden. Kontrollieren Sie vor jedem Einsatz die lichte Höhe unterhalb des Arbeitsplatzes des Benutzers, um sicherzustellen, dass er im Fall eines Absturzes weder auf den Boden prallen noch an irgendwelche den Sturzraum einschränkende Hindernisse stoßen kann. Ein Komplettgurt ist die einzige akzeptable Körperhaltevorrichtung, die in einem Absturzsicherungssystem verwendet werden kann. Das Produkt darf ausschließlich wie nachstehend beschrieben benützt und nicht abgeändert werden. Es darf nur zusammen mit anderen, den Europäischen Normen (EN) entsprechenden Vorrichtungen verwendet werden, wobei auf den beschränkten Anwendungsbereich jedes einzelnen Teils zu achten ist. In dieser Gebrauchsanweisung sind einige Beispiele der falschen Anwendung dargestellt, aber die Missbrauchsmöglichkeiten sind so zahlreich, dass sie in ihrer Gesamtheit nicht aufgezeigt bzw. aufgezählt werden können. Dieses Produkt sollte ausschließlich zum persönlichen Gebrauch bestimmt werden. Sollten mehrere Personen diese Gebrauchsanweisung benutzen, muss sie jedem Benutzer zur Verfügung stehen und von ihm beachtet werden.
**WARTUNG**
*Reinigung der Textil- und Plastikteile:* Spülen Sie die Einzelteile nur mit weichem Wasser und Neutralseife. Verwenden Sie eine maximale Wassertemperatur von 30°C und lassen Sie die Materialien auf natürliche Weise, fern von direkten Wärmequellen, trocknen. *Reinigung der Metallteile:* Spülen Sie die Teile nur mit weichem Wasser und trocknen Sie sie ab. *Reinigung und Desinfektion:* Für die Vorgangsweise siehe auf der Website **www.camp.it.** *Temperatur:* Damit die Leistungsfähigkeit und die Sicherheit dieses Produktes nicht beeinträchtigt werden, sollte es Temperaturen über 80°C nicht ausgesetzt werden. Chemische *Substanzen:* Verwenden Sie das Produkt nicht mehr, wenn es mit chemischen Substanzen, Lösungsmitteln oder Kraftstoffen in Berührung gekommen ist, die die Eigenschaften des Produktes beeinträchtigt haben könnten. *Nicht entfernbarer Schmutz*: Flecken unbekannter Herkunft, die nicht entfernt werden können, sind als chemische Verunreinigung zu betrachten und setzen eine Entsorgung des Produkts voraus.
**LAGERUNG**
Bewahren Sie das Produkt unverpackt an einem kühlen und belüfteten, trockenen und dunklen Ort auf, fernab von Wärmequellen, hoher Feuchtigkeit, scharfen Kanten, spitzen Gegenständen, Korrosionsmitteln oder anderen möglichen Schadensquellen. Das Produkt keinen Witterungseinflüssen aussetzen.
**VERANTWORTUNG**
Die Aktiengesellschaft C.A.M.P. SpA und die Wiederverkäufer haften nicht für Schäden, Verletzungen oder tödliche Unfälle, die auf unsachgemäße Anwendung oder auf die Verwendung von abgeänderten Produkten der Marke C.A.M.P. zurückzuführen sind. Es obliegt der Verantwortung des Benutzers bzw. der Benutzerin, sich anhand der Gebrauchsanweisung mit den C.A.M.P. SpA -Produkten vertraut zu machen und sich zu vergewissern, dass, das Produkt nur für den vorgesehenen Zweck verwendet wird und dass alle Sicherheitsvorkehrungen getroffen werden sind. Bevor Sie diese Ausrüstung verwenden, müssen Sie erwägen, wie eine eventuelle Rettungsaktion im Notfall in aller Sicherheit und mit größter Wirksamkeit durchgeführt werden kann. Sie sind persönlich für Ihre Handlungen und Entscheidungen verantwortlich. Wenn Sie nicht in der Lage sind, die daraus entstehenden Risiken zu tragen, sollten Sie diese Ausrüstungsgegenstände nicht benützen.
**DREI JAHRE GARANTIE**
Auf alle Material- und Fabrikationsfehler haben Sie bei diesem Produkt eine Garantie von drei Jahren ab Kaufdatum. Ausgenommen von der Garantie sind: der normale Verschleiß, Abänderungen oder Nachbesserungen, Korrosionserscheinungen, Schäden aufgrund von Unfällen oder Nachlässigkeit sowie der Gebrauch des Produktes für nicht vorgesehene Einsatzbereiche.

### PRODUKTSPEZIFISCHE INFORMATIONEN

**GEBRAUCHSANWEISUNG**
Anwendungsbereich
C.A.M.P. PAXA H ist ein nach der Norm EN 352-3:2020 zertifizierter passiver Gehörschutz. Die Kapselgehörschützer eignen sich für die Verwendung bei der Arbeit, wenn die Risikobewertung ergeben hat, dass in der Arbeitsumgebung der Dämmwert SNR 33 erforderlich ist. Der Benutzer muss überprüfen, das das Produkt für die Intensität des jeweiligen Geräuschpegels geeignet ist. Die Gehörschützer PAXA H müssen an einem kompatiblen Sicherheitshelm (mit 30-mm-Slot) befestigt werden: Sie wurden für Helme der C.A.M.P.-Linien ARES und SKYLOR PLUS entwickelt (siehe **Tabelle A**). Die Verwendung der Gehörschützer reduziert stark die Risiken, die durch eine große Lärmbelastung entstehen, dämmt Geräusche aber nicht vollständig. Bereits ein kurzes Absetzen der Gehörschützer kann bei starkem Lärm Schäden am Gehör verursachen. Wenn Gehörschützer getragen werden, muss man besonders aufmerksam sein, da auch die Wahrnehmung von Geräuschen durch mögliche Gefahren reduziert ist.
Verwendung
Die Gehörschützer gemäß der in **Abb. 1** enthaltenen Anleitung am Helm befestigen und durch manuelle Abänderung des Winkels (**Abb. 2a**) und der Höhe (Abb. **2b**) in die richtige Position bringen. PAXA H ist für alle Größen (S + M + L) geeignet. Die Gehörschützer können in Ruheposition (Abb. **2c**) oder in Arbeitsposition (Abb. **2d**) gebracht werden. Die Unversehrtheit und der korrekte Sitz der Polster **[2]** ist von grundlegender Bedeutung für die geräuschdämmende Wirkung der Gehörschützer; befinden sich Gegenstände zwischen Haut und Polster **[2]**(Brillenbügel, Mützen etc.) kann dies den akustischen Dämmwert beeinträchtigen.
**PERIODISCHE ÜBERPRÜFUNG**
Die Sicherheit der Benutzer hängt von der uneingeschränkten Wirkungskraft und Haltbarkeit der Ausrüstung ab. Vor jeder Verwendung ist eine Sicht- und Funktionskontrolle durchzuführen. Sollte einer der nachstehenden Defekte festgestellt werden, darf das Produkt nicht mehr verwendet werden:
- dauerhafte Verformung der Kapsel **[1]**;
- Vorhandensein von Rissen oder Brüchen an der inneren oder äußeren Oberfläche der Kapsel **[1]**;
- fehlerhafte Funktionsweise oder Bruch des Befestigungsmechanismus oder der Einstellsysteme **[3][4]**;
- fehlende Fütterung oder schlechter Zustand derselben **[5]**;
- nicht lesbare Kennzeichnungen.

Bei Auftreten eines der folgenden Defekte kann das Produkt unter Einsatz der vorgesehenen Ersatzteile repariert werden (**www.camp.it**):
- Schnitte, Brüche oder Abschürfungen an der Polsteroberfläche **[2]**.

Um ein Polster auszutauschen, mit zwei Fingern unter den farbigen Ring des Gehörschutzes greifen und das Polster herausziehen. Das Ersatzpolster positionieren **[6]** und mit entsprechendem Druck in der Kapsel befestigen. Von außen überprüfen, dass kein Abstand zwischen Polster und Kapsel ist.
Weist das Produkt oder einer seiner Bestandteile Verschleißerscheinungen oder Mängel auf, so ist es auch vor Ablauf seiner voraussichtlichen Lebensdauer zu ersetzen, und sei es nur im Zweifelsfall. Achrung: Eine Farbveränderung kann auf eine chemische Verunreinigung hinweisen.
**LEBENSDAUER**
Die Lebensdauer des Produkts beträgt 10 Jahre ab Ersteinsatzdatum. Berücksichtigt man die Lagerung, kann seine Lebensdauer nicht über das zwölfte Jahr nach seiner Herstellung (z. Bsp. Herstellungsjahr 2030, Lebensdauer bis Ende 2042) hinaus verlängert werden. Während dieser Lebensdauer dürfen keine Umstände auftreten, die das Produkt außer Betrieb setzen. Die folgenden Faktoren können die Lebensdauer des Produkts verringern: intensiver Gebrauch, Beschädigung der Produktbestandteile, unbefugte Veränderungen, hohe Temperaturen, Abrieb, Schnitte, heftige Stöße, UV-Strahlen, Chemikalien, Feuchtigkeit, Frost, Schweiß, Schlamm, Staub, Fehler bei der empfohlenen Verwendung und Aufbewahrung. Falls Sie vermuten, dass das Produkt nicht mehr sicher und zuverlässig ist, setzen Sie Sich in Verbindung mit C.A.M.P. SpA oder Ihrem Wiederverkäufer.
**ENTSORGUNG**
Erreicht das Produkt das Ende seiner Nutzungsdauer, muss es ordnungsgemäß entsorgt werden. Die verschiedenen Materialien (Metallteile, Textilien, Kunststoffe) sollten möglichst getrennt werden, gegebenenfalls mit geeigneten Hilfsmitteln. Die Art der Abfallbewirtschaftung kann je nach dem Ort, an dem man sich befindet, variieren. Für eine sachgerechte Entsorgung des Produkts (und seiner Verpackung) am Ende seines Lebenszyklus sind die Vorschriften der zuständigen Behörden vor Ort zu beachten.
**TRANSPORT**
Das Produkt vor den oben erwähnten Risiken schützen.

**X - KENNZEICHNUNG**
**1.** Name des Herstellers **2.** Entspricht der Europäischen Verordnung (EU) 2016/425 **3.** Nr. des Organs zur Herstellungskontrolle des Produkts **4.** Geltende Norm **5.** Seriennummer **6.** Gebrauchsanweisung lesen **7.** Der Grad der Geräuschreduzierung

**Y - NOMENKLATUR**
**[1]** Kapsel **[2]** Polster **[3]** Halterungsbügel **[4]** Helmbefestigung **[5]** Innenfutter **[6]** Ersatzpolster

**HAUPTMATERIAL**
**[1] [4]** ABS **[2] [6]** PU + Ring aus ABS **[3]** Stahl+POM **[5]** PU

**W1 –** Organ zur Herstellungskontrolle des Produkts
**W2 –** Zertifikationsorganismus für EU-Typ

**J - DATENBLATT**
**1.** Modell **2.** Seriennummer **3.** Herstellungsdatum (Monat/Jahr) **4.** Kaufdatum **5.** Datum der ersten Verwendung **6.** Benutzer **7.** Bemerkungen **8.** Kontrolle alle 12 Monate **9.** Datum **10.** OK **11.** Name/Unterschrift **12.** Datum der nächsten Überprüfung

## ESPAÑOL

### INFORMACIÓN GENERAL

El Grupo C.A.M.P. da respuesta a todas las necesidades de los trabajadores en altura con artículos ligeros e innovadores que son diseñados, testados y fabricados dentro de un sistema de calidad certificado, con el fin de ofrecer un producto fiable y seguro. Las presentes instrucciones están destinadas a informar sobre la correcta utilización del producto durante toda su vida. **Lea, comprenda, observe estrictamente y conserve estas instrucciones**. En caso de pérdida, puede descargarlas en el sitio web **www.camp.it**. La declaración de conformidad UE se puede descargar de esta página web. El distribuidor debe proporcionar el manual de información en la lengua del país en que se vende el producto.
**UTILIZACIÓN**
Este equipo debe ser utilizado únicamente por personas formadas y competentes o bajo la supervisión directa de personal con la formación y competencias adecuadas. Estas instrucciones no enseñan técnicas para trabajar en altura ni para cualquier otra actividad asociada, por lo que es necesario haber recibido una formación adecuada antes de utilizar este equipo. La escalada y cualquier otra actividad en la que estos productos puedan ser utilizados son intrínsecamente peligrosas. No escoger el equipo adecuado, usarlo incorrectamente o no realizar el mantenimiento debido podría producir daños, lesiones o incluso la muerte. El usuario debe estar médicamente apto y ser capaz de velar por su seguridad y de proceder correctamente en situaciones de emergencia. Para usar los equipos anticaídas de forma segura, es esencial que el dispositivo o el punto de anclaje estén posicionados correctamente y que el trabajo se realice de forma que minimice tanto el riesgo de caída como la altura de la propia caída. Antes de cada utilización, compruebe que la distancia de seguridad con respecto al lugar de trabajo es correcta, para que, en caso de accidente, no llegue a colisionar con el suelo o con otros obstáculos que pudieran encontrarse en la trayectoria de caída. El arnés integral es el único dispositivo de suspensión que se debe emplear en sistemas anticaída. Este producto debe usarse como se indica en las instrucciones y no se debe modificar en ninguna circunstancia. Puede utilizarse conjuntamente con cualquier otro producto de acuerdo con las especificaciones y las normas EN, considerando las limitaciones particulares de cada producto. En esta nota se indican únicamente algunos de los usos no permitidos o indebidos. Existen muchos más, pero es imposible citarlos todos o incluso llegar a imaginarlos. Se recomienda que este producto se destine al uso personal de un individuo. En caso de uso por parte de varias personas, estas instrucciones deben estar a disposición y ser respetadas por cada usuario.
**MANTENIMIENTO**
*Limpieza de las partes textiles y de plástico:* aclárelas con agua limpia (<30°C) y jabón neutro, no aplique calor directo. *Limpieza de las partes metálicas:* aclárelas con agua limpia y séquelas. *Higienización: los procedimientos pueden consultarse en el sitio* **www.camp.it.** *Temperatura:* mantenga este producto siempre a una temperatura inferior a 80°C, de lo contrario, podría alterar su funcionamiento. *Sustancias químicas:* no use este producto si ha estado en contacto con alguna sustancia química, disolvente o carburante que puedan alterar sus características. *Suciedad no removible*: las manchas de origen desconocido que no puedan ser eliminadas se considerarán contaminación química y resultarán en la eliminación del producto.
**ALMACENAMIENTO**
Conserve el producto desembalado en un lugar fresco, seco y ventilado, oscuro y lejos de cualquier fuente de calor, nivel de humedad elevado u otros agentes corrosivos que puedan dañarlo. No deje el producto expuesto a la intemperie
**RESPONSABILIDAD**
La firma C.A.M.P. SpA, o el distribuidor, no aceptará ninguna responsabilidad ante daños, lesiones o muertes ocasionados por el mal uso o modificación de cualquier producto de la marca C.A.M.P. . Es responsabilidad del usuario en todo momento asegurarse de que entiende la correcta y segura utilización de cualquier producto de C.A.M.P. SpA, de que lo utiliza solo para la actividad para la que ha sido diseñado y de que aplica todas las medidas de seguridad. Antes de su utilización, debe asegurarse de que conoce el procedimiento para un rescate seguro y eficiente. Usted asume personalmente la responsabilidad de sus acciones y los riesgos que pueda correr. Si no es capaz de cumplir esta normativa, no utilice este equipamiento.
**3 AÑOS DE GARANTÍA**
Este producto tiene una garantía de tres años, que comienza a contar a partir de la fecha de adquisición, contra defectos de materiales o de fabricación. Esta garantía no cubre: desgaste, modificaciones o alteraciones, incorrecta conservación, corrosión, uso inadecuado y usos para los cuales no haya sido diseñado.

### INFORMACION ESPECÍFICA

**INSTRUCCIONES DE USO**
Descripción
C.A.M.P. PAXA H es un equipo de protección auditiva pasiva contra el ruido, certificado según la norma EN 352-3:2020. Son adecuados para su uso en aplicaciones de trabajo en las que, tras una evaluación de riesgos, se requiera un nivel de atenuación acústica SNR 33. El usuario debe comprobar la adecuación del producto a la intensidad del ruido presente. Los protectores auditivos PAXA H deben instalarse en un casco de seguridad compatible (ranura de 30 mm): han sido desarrollados y certificados para los cascos de las líneas C.A.M.P. ARES y SKYLOR PLUS (véase la **tabla A**). El uso de protectores auditivos reduce en gran medida los riesgos de exposición al ruido, pero no los elimina por completo. Incluso no utilizar protectores auditivos durante un breve periodo de tiempo en caso de ruido intenso puede provocar daños auditivos. Cuando se utiliza un protector auditivo, debe tenerse especial cuidado, ya que también se atenúa la percepción del ruido procedente de posibles peligros.
Utilización
Monte el protector auditivo en el casco siguiendo las instrucciones de la **fig.1** y ajuste la posición variando manualmente el ángulo (**fig.2a**) y la altura (**fig.2b**). PAXA H se adapta a todas las tallas (S + M + L). El protector auditivo tiene dos posiciones: de reposo (**fig.2c**) y de trabajo (**fig.2d**). La integridad y correcta colocación de las almohadillas **[2]** es fundamental para garantizar la plena funcionalidad fonoabsorbente de los protectores; la interposición de objetos entre la piel y las almohadillas **[2]** (patillas de gafas, gorras, etc.) puede comprometer el aislamiento acústico.
**REVISIÓN PERIÓDICA**
La seguridad de los usuarios depende de la continua eficiencia y durabilidad del equipo. Realice una revisión visual y de funcionamiento antes de cada uso. En caso de que exista uno de los siguientes defectos, el producto debe dejar de usarse de inmediato:
- deformación permanente del casquete **[1]**;
- presencia de grietas o roturas en la superficie interior o exterior del casquete **[1]**;
- mal funcionamiento o rotura del mecanismo de fijación o de los sistemas de ajuste **[3][4]**;
- ausencia o mal estado del relleno interior **[5]**;
- marcado ilegible.

En el supuesto de uno de los siguientes defectos, el producto puede ser reparado utilizando las piezas de repuesto previstas (**www.camp.it**):
- cortes, grietas o abrasiones en la superficie de las almohadillas **[2]**.

Para sustituir las almohadillas, introduzca dos dedos en el interior del protector auditivo por debajo del anillo de color y, a continuación, tire hasta liberarlas. Coloque los repuestos **[6]** y bloquéelos aplicando la presión adecuada. Compruebe en el perímetro exterior que no quede ningún hueco entre el casquete y las almohadillas.
Si el artículo o uno de sus componentes muestra signos de desgaste o defectos, debe ser sustituido incluso antes del final de su vida útil prevista, aunque solo sea en caso de duda. Atención: una variación de color puede indicar una contaminación química.
**VIDA ÚTIL**
Este producto tiene una vida útil de 10 años, a partir de la fecha del primer uso y siempre y cuando se almacene procedentemente. En cualquier caso, este producto no se podrá utilizar una vez transcurridos 12 años desde la fecha de fabricación (por ej.: año de fabricación: 2030, fin de la vida útil: 2042). La vida útil debe considerarse en ausencia de causas que lo pongan fuera de uso. Los siguientes factores pueden acortar la vida útil del producto: uso intensivo, daños en los componentes del producto, modificaciones no autorizadas, altas temperaturas, abrasiones, cortes, golpes violentos, rayos UV, sustancias químicas, humedad, heladas, sudor, lodo, polvo, errores en el uso y almacenamiento recomendados. En el caso de duda sobre si el producto puede ofrecer la necesaria seguridad, póngase en contacto con C.A.M.P. SpA o el distribuidor.
**ELIMINACIÓN**
Cuando el producto ha llegado al final de su vida útil, es importante eliminarlo correctamente. Se recomienda separar los distintos materiales (piezas metálicas, textiles, plásticos) en la medida de lo posible, utilizando herramientas adecuadas si es necesario. Los métodos de gestión de residuos pueden variar en función del lugar. Para gestionar adecuadamente el producto (y su embalaje) al final de su vida útil, consulte la normativa de las autoridades locales competentes.
**TRANSPORTE**
Proteger el producto contra los riesgos detallados en el apartado anterior.

**X - MARCAJE**
**1.** Nombre del fabricante **2.** Marca que indica la conformidad según el reglamento europeo (UE) 2016/425 **3.** N° del organismo controlador de la fabricación de este producto **4.** Norma de referencia **5.** Numero de serie **6.** Leer las instrucciones antes de usar este producto **7.** Nivel de reducción de ruido

**Y - NOMENCLATURA**
**[1]** Copa **[2]** Almohadilla **[3]** Brazos de soporte **[4]** Enganche al casco **[5]** Relleno interior **[6]** Almohadilla de repuesto

**MATERIAL PRINCIPAL**
**[1] [4]** ABS **[2] [6]** PU+Anillo de ABS **[3]** Acero+POM **[5]** PU

**W1 –** Organismo controlador de la fabricación de este producto
**W2 –** Organismo notificado que interviene en el examen UE de tipo

**J - FICHA DE LA VIDA ÚTIL**
**1.** Modelo **2.** Numero de serie **3.** Mes y año de fabricación **4.** Fecha de compra **5.** Fecha de la primera utilización **6.** Usuario **7.** Comentarios **8.** Inspección cada 12 meses **9.** Fecha **10.** OK **11.** Nombre/Firma **12.** Fecha de la próxima revisión

## PORTUGUÊS

### INFORMAÇÕES GERAIS

O grupo C.A.M.P. atende às necessidades das pessoas que trabalham em altura, com produtos leves e inovadores. São concebidos, testados e produzidos com um sistema de qualidade certificado, para lhes oferecer um produto confiável e seguro. As presentes instruções servem para lhes informar sobre o uso correto do produto, durante toda a sua vida útil: **leia, entenda, observe rigorosamente e guarde estas instruções.** Em caso de perda, as instruções podem ser baixadas através do site **www.camp.it**. A declaração de conformidade UE pode ser descarregada através deste sítio. O revendedor deve fornecer o manual de instruções no idioma do país onde o produto é vendido.
**USO**
Este equipamento deve ser utilizado apenas por pessoas treinadas e competentes, ou então sob a supervisão de pessoas treinadas e competentes. Antes de usar este equipamento, é necessário ter recebido uma formação apropriada sobre o mesmo. Uma escolha ou uso incorreto, ou uma manutenção incorreta do produto pode causar danos, feridas graves e pode até levar à morte. O usuário deve ser medicamente apto capaz de verificar a própria segurança e de manter sob controle as situações de emergência. Este produto deve ser utilizado apenas da maneira descrita a seguir e não deve ser modificado. Deve ser utilizado juntamente com outros produtos com características apropriadas e de acordo com as normativas europeias (EN), levando em consideração os limites de cada uma das peças do equipamento. Nestas instruções, serão apresentados alguns exemplos de uso inadequado, mas como há muitos outros exemplos de aplicações erradas, é impossível listar ou imaginar todos. Se possível, este produto deve ser considerado como pessoal. Em caso de utilização por mais de uma pessoa, estas instruções devem ser disponibilizadas e respeitadas por cada utilizador.
**MANUTENÇÃO**
*Limpeza:* lavar exclusivamente com água doce e sabão neutro (temperatura máxima 30°C) e deixar secar naturalmente, longe de fontes diretas de calor. *Higienização:* os procedimentos estão disponíveis no sítio web **www.camp.it.** *Temperatura:* manter este produto a uma temperatura inferior a 80°C, para não prejudicar o desempenho e a segurança do produto. *Agentes químicos:* retirar o produto em caso de contato com reagentes químicos, solventes ou carburantes, pois podem alterar as características do produto. *Sujidade não removível:* manchas de origem desconhecida que não são removíveis devem ser consideradas contaminação química e envolvem a eliminação do produto.
**CONSERVAÇÃO**
Conserve o produto não embalado em local fresco, seco e ventilado, longe de fontes de luz e calor, humidade elevada, arestas ou objetos pontiagudos, substâncias corrosivas ou qualquer outra possível causa de danos ou deterioração. Não deixe o produto exposto aos agentes atmosféricos.
**RESPONSABILIDADE**
A sociedade C.A.M.P. SpA, ou o distribuidor, eximem-se de qualquer responsabilidade por danos, feridas ou morte causados por uso inadequado ou por um produto C.A.M.P. modificado. É de responsabilidade do usuário compreender e seguir as instruções para o uso correto e seguro de todos os produtos fornecidos por ou através da C.A.M.P. SpA, além de utilizá-lo somente para as atividades para as quais foi fabricado e aplicar todos os procedimentos de segurança. Antes de utilizar o equipamento, analisar como um eventual salvamento, em caso de emergência, possa ser efetuado em segurança e de maneira eficiente. Vocês são responsáveis pelas próprias ações e decisões: caso não forem capazes de assumir os riscos, não utilizem este equipamento.
**GARANTIA 3 ANOS**
Este produto possui uma garantia de 3 anos, a contar da data de compra, contra qualquer defeito do material ou de fabricação. Não estão cobertos pela garantia: o desgaste normal, as alterações ou modificações, a má conservação, a corrosão, os danos provocados por acidentes e negligências, e os usos para os quais este produto não é destinado.

### INFORMAÇÕES ESPECÍFICAS

**INSTRUÇÕES DE USO**
Campo de aplicação
C.A.M.P. PAXA H é um dispositivo de proteção passiva do ouvido contra o ruído, certificado de acordo com a norma EN 352-3:2020. São adequados para uso em aplicações de trabalho no caso de, após uma avaliação dos riscos, ser necessário ter um nível de atenuação sonora SNR 33. O utilizador deve verificar a adequação do produto à intensidade do ruído presente.
Os auriculares PAXA H devem ser instalados num capacete de segurança compatível (ranhura de 30 mm): foram desenvolvidos e certificados para capacetes C.A.M.P. ARES e SKYLOR PLUS (consulte a **tabela A**).
O uso de auriculares reduz significativamente os riscos decorrentes da exposição ao ruído, mas não os elimina completamente. Mesmo uma breve falha no uso da proteção em ambientes ruidosos pode causar danos à audição. Ao usar um dispositivo de proteção auditiva, deve-se tomar cuidado especial, pois a percepção de ruído proveniente de possíveis perigos também é atenuada.
Uso
Monte o auricular antirruído no capacete seguindo as instruções da **fig.1** e ajuste a posição variando manualmente o ângulo (**fig.2a)** e a altura (**fig.2b**). PAXA H serve para todos os tamanhos (S + M + L). O auricular tem duas posições: de repouso (**fig.2c**) e de trabalho (**fig.2d**). A integridade e o arranjo correto das almofadas **[2]** são essenciais para garantir a total funcionalidade de absorção de som do auricular; a interposição de objetos entre a pele e as almofadas **[2]** (hastes dos óculos, tampas, etc.) pode comprometer o seu isolamento acústico.
**INSPEÇÃO PERIÓDICA**
A segurança dos utilizador depende da eficiência e durabilidade contínua do equipamento. Realize uma verificação visual e funcional antes de cada utilização. Em caso de um dos seguintes defeitos, o produto não deve mais ser utilizado:
- deformação permanente da calote **[1]**;
- presença de fissuras ou ruturas na superfície interna ou externa da calote **[1]**;
- mau funcionamento ou rutura do mecanismo de fixação ou dos sistemas de regulação **[3][4]**;
- ausência ou mau estado dos acolchoados internos **[5]**;
- ilegibilidade da marcação.

Em caso de um dos seguintes defeitos, o produto pode ser reparado usando peças sobressalentes previstas (**www.camp.it**):
- cortes, quebras ou abrasões na superfície dos rolamentos **[2]**.

Para substituir as almofadas, insira dois dedos no auricular sob o anel colorido e, em seguida, puxe para a libertação. Coloque as peças sobressalentes **[6]** e bloqueie-as no lugar, aplicando a pressão adequada. Verifique no perímetro externo se não há espaçamento entre a tampa e os rolamentos.
Se o artigo ou qualquer um dos seus componentes apresentarem sinais de desgaste ou defeitos, este deve ser substituído mesmo antes do final da sua vida útil esperada, mesmo que apenas em caso de dúvida. Atenção: uma mudança na cor pode indicar contaminação química.
**VITA ÚTIL**
A vida útil é de 10 anos, a contar do primeiro uso do produto e levando em consideração o armazenamento. Em todo caso, não pode ir além do décimo segundo ano a contar da data de fabricação (p. ex. ano de fabricação 2030, vida útil até o final de 2042). O tempo de vida deve ser entendido na ausência de causas que o coloquem fora de uso. No entanto, os seguintes fatores podem reduzir a vida útil do produto: uso intenso, danos aos componentes do produto, modificações não autorizadas, altas temperaturas, abrasões, cortes, choques violentos, raios UV, produtos químicos, humidade, geada, suor, lama, poeira, erros de uso e armazenamento recomendado. Caso houver dúvidas de que o produto não ofereça mais a segurança necessário, contatar a sociedade C.A.M.P. SpA ou o distribuidor.
**ELIMINAÇÃO**
Quando o produto tiver atingido o fim da sua vida útil, é importante que seja eliminado corretamente. Recomenda-se separar, na medida do possível, os diferentes materiais (peças metálicas, têxteis, plásticos) usando - se necessário - ferramentas apropriadas. Os métodos de gestão de resíduos podem variar consoante a sua localização. Para manusear adequadamente o produto (e a sua embalagem) no final da sua vida útil, verifique as disposições das autoridades locais competentes.
**TRANSPORTE**
Proteger o produto contra os riscos relacionados acima.

**X - MARCAÇÃO**
**1.** Nome do fabricante **2.** Marcação de conformidade com o regulamento europeu (UE) 2016/425 **3.** N° do órgão que verifica a fabricação do produto **4.** Norma de referência **5.** Número de série **6.** Ler as instruções de uso **7.** Nível de redução de ruído

**Y - NOMENCLATURA**
**[1]** Copo **[2]** Almofada **[3]** Braços de apoio **[4]** Fixação do capacete **[5]** Acolchoado interno **[6]** Almofada de reposição

**MATERIAL PRINCIPAL**
**[1] [4]** ABS **[2] [6]** PU+Anel em ABS **[3]** Aço+POM **[5]** PU

**W1 –** Órgão que verifica a fabricação do produto
**W2 –** Entidade reconhecida que intervém para a verificação UE do tipo

**J - FICHA DA VITA ÚTIL**
**1.** Modelo **2.** Número de série **3.** Mês e ano de fabricação **4.** Data de compra **5.** Data do primeiro uso **6.** Usuário **7.** Notas **8.** Verificação a cada 12 meses **9.** Data **10.** OK **11.** Nome/Assinatura **12.** Data da próxima verificação

## NEDERLANDS

### ALGEMENE INFORMATIE

De C.A.M.P. Groep levert oplossingen voor personen die op hoogte werken middels lichte en innovatieve producten. Deze producten zijn ontworpen, getest en geproduceerd volgens een gecertificeerd kwaliteitssysteem zodat betrouwbare en veilige producten worden gegarandeerd. Deze instructies informeren u over correct gebruik van het product gedurende de levensduur. **U dient deze instructies te lezen, te begrijpen, strikt op te volgen en te bewaren**. Indien u de instructies bent kwijtgeraakt kunt u ze alsnog downloaden van de website **www.camp.it**. De EU-conformiteitsverklaring kan worden gedownload van deze site. Uw distributeur dient de gebruiksaanwijzing te verschaffen in de officiële taal van het land waar het product wordt verkocht.
**GEBRUIK**
Deze middelen mogen alleen gebruikt worden door hiervoor getrainde, competente personen. Indien dit niet het geval is, dient de gebruiker onder directe supervisie te staan van een getrainde, competente (d.w.z. door fabrikant of diens afgevaardigde aangewezen en getrainde) persoon. U dient gekwalificeerde training/scholing te hebben genoten alvorens dit product te gebruiken. De consequenties van verkeerde keuzes, verkeerd gebruik of slecht onderhoud van middelen kunnen resulteren in schade, zwaar letsel of zelfs de dood. De gebruiker moet medisch fit en in staat zijn om zijn eigen veiligheid te beoordelen en werken in noodsituaties moet worden gehandeld. Het product mag alleen gebruikt worden zoals hieronder beschreven en mag niet gewijzigd worden. Het product moet gebruikt worden in combinatie met andere artikelen met geschikte kenmerken en in overeenstemming met de Europese normen (EN), rekening houdend met de gebruikslimieten van elk afzonderlijk onderdeel van de uitrusting. In deze aanwijzingen zijn enkele voorbeelden van onjuist gebruik weergegeven. Bedenk echter dat er vele andere voorbeelden van verkeerde toepassing bestaan die niet allemaal opgesomd of voor te stellen zijn. Indien mogelijk moet dit product steeds door dezelfde persoon worden gebruikt. In geval van gebruik door meerdere personen, moeten deze instructies ter beschikking worden gesteld aan en worden nageleefd door elke gebruiker.
**ONDERHOUD**
*Schoonmaken:* spoelen in schoon water met neutrale zeep (maximale temperatuur 30°C) en natuurlijk drogen uit de buurt van directe hittebronnen. *Ontsmetting:* de procedures zijn beschikbaar op de website **www.camp.it.** *Temperatuur:* nooit blootstellen aan temperaturen boven 80°C om de prestaties en de veiligheid van het product niet te beïnvloeden. *Chemicaliën:* neem het product uit gebruik als het in contact is gekomen met chemicaliën, oplosmiddelen of brandstoffen die de eigenschappen van het product kunnen wijzigen. *Niet verwijderbaar vuil:* vlekken van onbekende oorsprong die niet kunnen worden verwijderd, moeten worden beschouwd als chemische verontreiniging en dientengevolge moet het product worden verwijderd.
**OPSLAG**
Bewaar het uitgepakte product op een koele, droge en geventileerde plaats, uit het licht en uit de buurt van warmtebronnen, hoge vochtigheid, scherpe randen of voorwerpen, bijtende stoffen of andere mogelijke oorzaken van schade of aantasting. Stel het product niet bloot aan weersinvloeden.
**AANSPRAKELIJKHEID**
De firma C.A.M.P. SpA noch de distributeur is op enige wijze aansprakelijk voor schade, letsel of de dood veroorzaakt door onjuist gebruik of door wijzigingen van een product van het merk C.A.M.P. . Het is te allen tijde de verantwoordelijkheid van de gebruiker dat de instructies voor correct en veilig gebruik van ieder door C.A.M.P. SpA geleverd product zijn begrepen en worden opgevolgd, dat het product alleen wordt gebruikt voor doeleinden waarvoor het is ontworpen, en dat alle geldende veiligheidsprocedures worden gevolgd. Alvorens het product te gebruiken moet worden bedacht hoe in eventuele noodgevallen op veilige en doeltreffende wijze redding mogelijk is. U bent persoonlijk verantwoordelijk voor uw handelingen en beslissingen: indien u niet in staat bent om de risico's die hieruit voortvloeien te dragen, dient u deze uitrusting niet te gebruiken.
**3 JAAR GARANTIE**
Op dit product rust vanaf de aanschafdatum een garantie van 3 jaarvoor materiaal- of fabricagefouten. Uitgezonderd van garantie zijn: normale slijtage, wijzigingen of aanpassingen, onjuiste opslag, corrosie, schade door ongevallen of nalatigheid, gebruik waarvoor dit product niet is ontworpen.

### SPECIFIEKE INFORMATIE

**INSTRUCTIES VOOR GEBRUIK**
Toepassingsgebied
C.A.M.P. PAXA H is een passief gehoorbeschermingsmiddel tegen lawaai, gecertificeerd volgens EN 352-3:2020. Het is geschikt voor gebruik bij toepassingen op het werk waar, na een risicobeoordeling, dempingswaarde SNR 33 vereist is. De gebruiker dient te controleren of het product geschikt is voor de intensiteit van het aanwezige geluid. De PAXA H oorkappen moeten op een compatibel veiligheidshelm worden gemonteerd (sleuf van 30 mm): ze zijn ontwikkeld en gecertificeerd voor de C.A.M.P.-helmen ARES en SKYLOR PLUS (zie **tabel A**). Het gebruik van gehoorbeschermers vermindert de risico's van blootstelling aan lawaai aanzienlijk, maar neemt deze niet volledig weg. Ook als de bescherming bij hard geluid slechts korte tijd niet wordt gebruikt, kan dit al gehoorbeschadiging veroorzaken. Bij het dragen van gehoorbescherming is extra voorzichtigheid geboden, omdat de waarneming van lawaai van mogelijke gevaren ook wordt gedempt.
Gebruik
Monteer de oorkap op de helm volgens de instructies in **fig.1** en pas de stand aan door de hoek (**fig.2a**) en hoogte (**fig.2b**) handmatig te verstellen. PAXA H past op alle maten (S + M + L). De oorkap heeft twee standen: de ruststand (**fig.2c**) en de werkstand (**fig.2d**). Het is van fundamenteel belang dat de oorkussens **[2]** intact en correct aangebracht zijn om de volledige geluiddempende werking te garanderen; door voorwerpen tussen de huid en de oorkussens **[2]** (brilpootjes, petjes, enz.) kan de geluidsisolatie worden verminderd.
**PERIODIEKE INSPECTIE**
De veiligheid van de gebruikers is afhankelijk van een continue efficiëntie en duurzaamheid van de uitrusting. Voer voor elk gebruik een visuele en functionele controle uit. Wanneer een van de volgende gebreken zich voordoet, dient het product direct en voorgoed buiten gebruik te worden gesteld:
- permanente vervorming van de kap **[1]**;
- aanwezigheid van spleten of breuken in het binnen- of buitenoppervlak van de kap **[1]**;
- slechte werking of breuk van het bevestigingsmechanisme of van de afstelsystemen **[3][4]**;
- afwezigheid of slechte staat van de binnenvoering **[5]**;
- markering die niet leesbaar is.

Als een van de volgende gebreken zich voordoet, kan het product gerepareerd worden door gebruik te maken van de reserveonderdelen (**www.camp.it**):
- sneden, breuken of afgeschuurde delen aan het oppervlak van de oorkussens **[2]**.

Om de oorkussens te vervangen, twee vingers onder de gekleurde ring in de kap steken en trekken tot de delen loskomen. De reserveonderdelen plaatsen **[6]** en vastzetten door ze goed aan te drukken. Aan de buitenkant controleren of er geen speling is tussen de kap en het oorkussen.
Als het product of onderdelen ervan enig defect of slijtage vertonen, moeten zij ook voor het einde van de voorziene levensduur vervangen of gerepareerd worden, ook in twijfelgevallen Let op: een kleurverandering kan wijzen op chemische verontreiniging.
**LEVENSDUUR**
De levensduur bedraagt 10 jaar vanaf de datum van eerste ingebruikname van het product en eindigt in elk geval, rekening houdend met de opslag, aan het einde van het twaalfde jaar na fabricage (bijv. fabricagejaar 2030, levensduur tot eind 2042). De levensduur moet worden beschouwd in afwezigheid van oorzaken die het product buiten gebruik stellen. De volgende factoren kunnen de levensduur van het product echter verkorten: intensief gebruik, schade aan onderdelen van het product, ongeoorloofde wijzigingen, hoge temperaturen, schuren, snijden, hevige schokken, UV-stralen, chemicaliën, vocht, vorst, zweet, modder, stof, fouten m.b.t. aanbevolen gebruik en opslag. Neem bij twijfel of het product nog de nodige veiligheid biedt contact op met C.A.M.P. SpA of de distributeur.
**VERWIJDERING**
Wanneer het product het einde van zijn nuttige levensduur heeft bereikt, is het belangrijk dat het op de juiste manier wordt verwijderd. De verschillende materialen moeten voor zover mogelijk worden gescheiden (metalen, textielen en plastic delen), indien nodig met behulp van geschikt gereedschap. De afvalverwerkingsmethoden kunnen verschillen afhankelijk van de locatie. Om het product (en de verpakking) aan het einde van de levensduur op de juiste manier te behandelen, dient u de voorschriften van de bevoegde lokale autoriteiten te raadplegen.
**TRANSPORT**
Bescherm het product tegen de hiervoor beschreven risico's.

**X - AANDUIDING**
**1.** Naam van de fabrikant **2.** Conformiteitsmarkering conform Verordening (EU) 2016/425 **3.** Nummer van het organisme dat de fabricage van het product controleert **4.** Van toepassing zijnde norm **5.** Serienummer **6.** Lees de gebruiksaanwijzingen **7.** Niveau van geluidsreductie

**Y - TERMINOLOGIE**
**[1]** Kap **[2]** Oorkussen **[3]** Steunarmen **[4]** Helmbevestiging **[5]** Binnenvoering **[6]** Reserve-oorkussen

**BASISMATERIAAL**
**[1] [4]** ABS **[2] [6]** PU+Ring in ABS **[3]** Staal+POM **[5]** PU

**W1 –** Officiële organisatie welke controle uitvoert op de fabricage van het product
**W2 –** Aangemelde instantie voor EU-onderzoek van het type

**J - ONDERHOUDSKAART**
**1.** Model **2.** Serienummer **3.** Maand en jaar van fabricage **4.** Datum van aankoop **5.** Datum ingebruikname **6.** Gebruiker **7.** Aantekeningen **8.** Inspectie iedere 12 maanden **9.** Datum **10.** OK **11.** Naam/Paraaf **12.** Datum volgende inspectie

## SVENSKA

### ALLMÄN INFORMATION

Koncernen C.A.M.P. tillgodoser höjdarbetares olika behov genom att erbjuda produkter som är lätta och innovativa. Produkterna är testade och tillverkade inom ramen för ett certifierat kvalitetssystem - allt för att kunna erbjuda er en säker och tillförlitlig produkt. Vederbörande anvisningar är ämnade för att informera kring hur produkten bör användas under hela sin livslängd. **Läs, förstå och observera dem noga samt bevara dessa instruktioner.** Ifall instruktionerna kommer bort kan man även ladda ner dem från sajten **www.camp.it**. EU-försäkran om överensstämmelse kan laddas ner från denna hemsida. Återförsäljaren ska förse bruksanvisningen på det språk, som talas i det land där produkten är till försäljning.
**ANVÄNDNING**
Denna utrustning får endast användas av tränade och kompetenta personer eller under överinseende av tränade och kompetenta personer. För att få använda utrustningen måste ni först ha genomgått en lämplig träning. Ett felaktigt val, en felaktig användning eller ett felaktigt produktunderhåll kan leda till materiella skador, allvarliga personskador eller dödsfall. Användaren måste vara lämplig ur medicinsk synpunkt och i stånd att säkerställa sin egen säkerhet, samt hantera nödsituationer. Produkten ska användas i kombination med andra artiklar med lämpliga egenskaper och i enlighet med de europeiska bestämmelserna (EN). Hänsyn ska tas till gränsvärdena för varje enskild del av utrustningen. I dessa instruktioner visas några exempel på en oriktig användning, men det finns många andra exempel på felaktiga tillämpningar som kan räknas upp eller som går att föreställa sig. Om möjligt ska denna produkt behandlas som en personlig utrustning. Vid användning av flera personer ska dessa instruktioner göras tillgängliga för och observeras av varje användare.
**UNDERHÅLL**
*Rengöring:* tvättas endast med mjukt vatten och en neutral tvål (maxtemperatur: 30°C) torkas på naturlig väg och långt från direkta värmekällor. *Sanering:* procedurerna finns tillgängliga på webbplatsen **www.camp.it.** *Temperatur:* förvara denna produkt vid en temperatur under 80°C för att inte produktens prestanda och säkerhet ska äventyras. *Kemikalier:* om produkten varit i kontakt med kemiska reaktanter, lösningsmedel eller bränslen som kan ha påverkat produktegenskaperna ska produkten kastas. *Smuts som inte kan avlägsnas:* fläckar av okänt ursprung och som inte kan avlägsnas ska betraktas som kemisk förorening och medför eliminering av produkten.
**FÖRVARING**
Förvara produkten uppackad på svalt, torrt och ventilerat ställe, på avstånd från ljus och värmekällor, hög fuktighet, vassa kanter eller föremål, frätande ämnen eller eventuella andra möjliga orsaker till skada eller försämring. Lämna inte produkten utsatt för väder och vind.
**ANSVAR**
Bolaget C.A.M.P. SpA eller dess återförsäljare kommer inte att kunna hållas som ansvariga för sakskador, personskador eller dödliga skador som orsakats av en oriktig användning eller av en ändrad C.A.M.P.-produkt. Det är användarens ansvar att se till att han förstår och följer instruktionerna för en korrekt och säker användning av alla produkter som tillhandahålls av eller via C.A.M.P. SpA. Användaren är även ansvarig för att endast använda produkten för det syfte som den har konstruerats för, samt för att tillämpa alla säkerhetsprocedurer. Före utrustningens användning, bör du tänka på hur en eventuell räddning ska utföras i nödsituationer i säkerhet och effektivt. Du är därmed personligen ansvarig för dina handlingar och beslut. Därav följer det att du inte bör använda utrustningen om du inte kan ansvara för de risker som dina beslut och handlingar medför.
**3-ÅRIG GARANTI**
Denna produkt har en 3-årig garanti fr.o.m. inköpsdatum, mot alla material- eller fabrikationsfel. Följande täcks inte av garantirätten: normalt slitage, ändringar eller korrigeringar, felaktig förvaring, frätning, skador som uppkommit på grund av olycka eller försummelse, samt icke förutsedda användningar.

### SÄRSKILD INFORMATION

**ANVÄNDARINSTRUKTIONER**
Tillämpningsområde
C.A.M.P. PAXA H är ett passivt hörselskydd mot buller, certifierat enligt EN 352-3:2020. Det lämpar sig för användning i arbetsmiljöer där det, efter en riskbedömning, krävs en ljuddämpningsnivå SNR 33. Användaren måste kontrollera att produkten lämpar sig för den aktuella bullernivån.
Hörselskydden PAXA H ska monteras på en kompatibel skyddshjälm (30 mm öppning): de har utvecklats och certifierats för hjälmar ur serierna C.A.M.P. ARES och SKYLOR PLUS (se **tabell A**). Användning av hörselskydd minskar avsevärt riskerna för bullerexponering, men eliminerar dem inte helt. Även kortvarig underlåtenhet att använda hörselskydd i starkt buller kan orsaka hörselskador. Vid användning av hörselskydd måste särskild försiktighet iakttas eftersom uppfattningen av buller som härrör från möjliga faror också dämpas.
Användning
Montera hörselskyddet på hjälmen enligt anvisningarna i **fig.1** och justera positionen genom att manuellt variera vinkeln (fig.**2a**) och höjden (fig.**2b**). PAXA H passar alla storlekar (S + M + L). Skyddet har två lägen: vila (fig.**2c**) och arbete (fig.**2d**). Kuddarnas integritet **[2]** och korrekta placering är grundläggande för att garantera hörselskyddens fulla ljudabsorberande funktion. Om du placerar föremål mellan huden och kuddarna **[2]** (glasögonskalmar, mössor osv.) kan detta försämra den akustiska isoleringen.
**PERIODISK INSPEKTION**
Användarnas säkerhet beror på utrustningens kontinuerliga effektivitet och hållbarhet. Utför en visuell kontroll och en funktionskontroll före varje användning. Om en av följande defekter förekommer måste produkten tas ur bruk:
- permanent deformation av skalet **[1]**;
- förekomst av sprickor eller brott på skalets inre eller yttre yta **[1]**;
- funktionsfel eller fel på fastsättningsmekanismen eller justeringssystemen **[3][4]**;
- avsaknad av eller dåligt skick på den inre stoppningen **[5]**;
- märkningens oläslighet.

Om en av följande defekter förekommer kan produkten repareras genom att använda förutsedda reservdelar (**www.camp.it**):
- skåror, sprickor eller nötningar på kuddarnas yta **[2]**.

För byte av kuddarna, för in två fingrar i hörselskyddet under den färgade ringen och dra sedan tills de släpper. Sätt de nya kuddarna **[6]** på plats och lås dem med lämpligt tryck. Kontrollera på utsidan att det inte finns något mellanrum mellan skalet och kuddarna.
Om artikeln, eller någon av dess komponenter, uppvisar tecken på slitage eller defekter, ska den bytas ut även tidigare än slutet av dess förutsedda livslängd även om det bara rör sig om tvivel. Varning: en färgförändring kan vara tecken på kemiskt förorening.
**LIVSLÄNGD**
Livslängden är 10 år från produktens första användningsdatum och, med tanke på magasineringen, får den i vilket fall som helst inte överstiga det tolfte året efter tillverkning (t.ex. tillverkningsår 2030, livslängd till 2042). Livslängden avses i avsaknad av orsaker som gör att den måste tas ur bruk. Följande faktorer kan dock minska produktens livslängd: intensiv användning, skador på produktens komponenter, ej auktoriserade modifieringar, höga temperaturer, nötning, kapning, kraftiga stötar, UV-strålar, kemiska ämnen, fuktighet, frost, svett, lera, damm, fel vad beträffar rekommenderad användning och förvaring. Kontakta C.A.M.P. SpA eller din återförsäljare om du är tveksam över produktens säkerhet.
**BORTSKAFFANDE**
När produkten når slutet av sin livslängd är det viktigt att den bortskaffas på korrekt sätt. Det rekommenderas att separera, så långt möjligt, de olika materialen (metall-, textil-, plastdelar) – vid behov – med lämpliga instrument. Avfallshanteringsmetoderna kan variera beroende på den plats du befinner sig på. För att hantera produkten på lämpligt sätt (samt det tillhörande emballaget) efter avslutad livslängd ska du verifiera de kompetenta lokala myndigheternas bestämmelser.
**FRAKT**
Skydda produkten från ovannämnda risker.

**X - MÄRKNING**
**1.** Tillverkarens namn **2.** Märkning för överensstämmelse med den europeiska förordningen 2016/425 **3.** Nummer på kontrollorgan som granskar produkttillverkningen **4.** Referensnorm **5.** Serienummer **6.** Läs igenom bruksanvisningen **7.** Nivå för brusreducering

**Y - KOMPONENTFÖRTECKNING**
**[1]** Skal **[2]** Kudde **[3]** Stödarmar **[4]** Hjälmkoppling **[5]** Inre stoppning **[6]** Reservkudde

**HUVUDMATERIAL**
**[1] [4]** ABS **[2] [6]** PU+ABS-ring **[3]** Stål+POM **[5]** PU

**W1 –** Kontrollorgan som granskar produkttillverkningen
**W2 –** Erkänd myndighet för EU–typkontrollen

**J - INFORMATIONSKORT**
**1.** Modell **2.** Serienummer **3.** Tillverkningsmånad och tillverkningsår **4.** Inköpsdatum **5.** Datum för den första användningen **6.** Användare **7.** Anteckningar **8.** Kontroll var 12:e månad **9.** Datum **10.** OK **11.** Namn/Underskrift **12.** Datum för nästa kontroll

## NORSK

### GENERELL INFORMASJON

Foretaket C.A.M.P. tilbyr lette og innovative produkter til dem som jobber i høyden. Produktene er utviklet, testet og produsert i henhold til et sertifisert kvalitetssystem for å tilby pålitelige og sikre produkter. I instruksjonene forklares det hvordan produktet skal brukes riktig gjennom hele dets levetid. **Les, forstå og respekter disse instruksene, og oppbevar dem nøye**. Hvis du mister dem, kan du laste dem ned på **www.camp.it**. EU samsvarserklæring kan lastes ned fra denne hjemmesiden. Forhandleren skal gi ut instruksjonshåndboken på det språket som brukes i landet der produktet selges.
**BRUK**
Produktet må kun brukes av opplærte og kvalifiserte personer, eller under oppsyn av opplærte og kvalifiserte personer. Du må ha fått en skikkelig opplæring før du tar produktet i bruk. Feil valg eller bruk, eller dårlig vedlikehold av produktet, kan forårsake alvorlige eller dødelige skader. Brukeren må være i stand til å kontrollere sin egen sikkerhet og håndtere nødssituasjoner. Produktet må kun brukes som forklart her, og må ikke endres. Det må brukes sammen med andre produkter med egnede egenskaper i henhold til europeiske standarder (EN), og ta begrensningene til hver enkelte del av utstyret i betraktning. I disse instruksjonene finnes noen eksempler på feil bruk, men det finnes mange flere som vi verken kan liste opp eller forestille oss. Så langt det er mulig bør produktet anses som et personlig verneutstyr. Dersom utstyret skal brukes av flere personer, skal disse instruksene være tilgjengelige og følges av alle.
**VEDLIKEHOLD**
*Rengjøring:* Bruk kun vann og et mildt rengjøringsmiddel (maks temperatur 30°C), og la dem tørke langt unna direkte varmekilder. *Desinfisering og rengjøring*: Du finner instrukser for dette på nettstedet **www.camp.it.** *Temperatur:* hold dette produktet under 80 °C for å unngå å endre dets ytelser og sikkerhet. *Kjemiske stoffer:* Kast produktet hvis det kommer i kontakt med kjemiske stoffer, løsningsmidler eller drivstoff, som kan endre produktets egenskaper. *Smuss som ikke kan fjernes:* flekker av ikke-organisk opprinnelse som man ikke vet hva er og som ikke kan fjernes, skal anses som kjemisk forurensning og produktet skal da kastes.
**OPPBEVARING**
Oppbevar produktet innpakket på et kjølig og tørt og ventilert sted langt unna lys og varmekilder, høy fuktighet, skarpe kanter og gjenstander, korrosive stoffer eller enhver annen mulig årsak til skade eller forringelse. La ikke produktet ligge utsatt for vær og vind.
**ANSVAR**
Foretaket C.A.M.P. SpA, eller forhandleren, er ikke ansvarlig for noen typer skader, også dødelige, som skyldes feil bruk eller bruk av et C.A.M.P. produktet som har blitt endret. Brukeren er ansvarlig for å forstå og følge instruksjonene for en riktig og sikker bruk av produktene som er levert av eller via C.A.M.P. SpA, kun bruke dem til aktivitetene produktene er laget for, og ta alle sikkerhetsforbehold. Før produktet brukes må man vurdere hvordan en eventuell redningsaksjon kan utføres på en sikker og effektiv måte. Du er personlig ansvarlig for egne handlinger og avgjørelser. Hvis du ikke kan ta ansvaret for risikoene, må du ikke bruke produktet.
**3 ÅRS GARANTI**
Produktet har en 3 års garanti fra kjøpedato mot material- eller fabrikasjonsfeil. Garantien dekker ikke: normal slitasje, endringer eller fornyelser, dårlig oppbevaring, korrosjon, skader som skyldes ulykker, forsømmelser eller annen enn tiltenkt bruk.

### SPESIFIKK INFORMASJON

**BRUK**
Bruksområde
C.A.M.P. PAXA H er et passivt støyvern; det er sertifisert iht. standarden N 352-3:2020. Det er egnet til bruk under arbeider i de tilfellene der det er nødvendig å holde støynivået på SNR 33 etter en risikoevaluering. Brukeren må vurdere om produktet er egnet i forhold til støynivået på stedet. Øreklokken PAXA H skal monteres på en kompatibel sikkerhetshjelm (30 mm spalte): klokken er designet og sertifisert til bruk på C.A.M.P.-hjelmene i seriene ARES og SKYLOR PLUS (vi viser til **tabell A**). Bruk av dette hørselsvernet reduserer støynivået fra støykilder, dog uten å eliminere det fullstendig. Selv det å utsette seg for støy en kort stund kan forårsake hørselsskade. Når du har en øreklokke som støybeskyttelse, skal du være oppmerksom på at du da også reduserer støyen som kommer fra mulige farlige kilder.
Bruk
Sett visiret på hjelmen ved å følge instruksene i **fig.1** og reguler stillingen ved manuelt å stille inn vinkelen (**fig.2a**) og høyden (**fig.2b**). PAXA H kan reguleres til alle størrelser (S + M + L). Øreklokken har to innstillinger: hvile (**fig.2c**) og arbeid (**fig.2d**). At putene **[2]** er i god stand og korrekt innstilt har alt å si for å garantere av øreklokken fungerer som den skal og er lyddempende; dersom det befinner seg gjenstander mellom huden og putene **[2]** (brillestenger, caps m.m.) kan det medføre at klokken ikke demper slik den skal.
**PERIODISK INESPEKSJON**
Brukernes sikkerhet avhenger av fortsatt effektivitet og holdbarhet av utstyret. Foreta en visuell og en funksjonell inspeksjon før enhver bruk. Hvis en av feilene oppgitt nedenfor oppstår, må ikke produktet brukes:
- hjelmen er permanent deformert **[1]**;
- det er sprekker eller brudd på overflaten inne i eller utenpå hjelmen **[1]**;
- festemekanismen eller reguleringssystemet fungerer dårlig eller er ødelagt **[3][4]**;
- den interne polstringen er borte eller skadd **[5]**;
- merkingen er uleselig.

Hvis en av defektene under forekommer, må produktet repareres ved bruk av de forutsatte reservedeler (**www.camp.it**):
- kutt, brudd eller slitasje på overflaten av putene **[2]**.

For å skifte ut putene, skal du tre to fingre på innsiden av puten under den fargete ringen; dra så helt til den løsner. Sett inn reservedelene **[6]** og blokker dem i stilling ved å trykke på dem. Sjekk på den ytre omkretsen at det ikke er mellomrom mellom hjelmen og putene.
Dersom produktet eller en av dets komponenter viser tegn til slitasje eller defekter, skal det skiftes ut før dets forutsette levetid er over, også i tvilstilfeller Viktig: en fargevariasjon kan bety kjemisk forurensning.
**LEVETID**
Disse delene har en levetid på 10 år fra første gang produktet tas i bruk. Selv ved riktig oppbevaring er levetiden allikevel maks 12 år etter produksjonsdato (f.eks. hvis produksjonsåret er 2030, har produktet en levetid til slutten av 2042). Levetiden er å anse for den tiden da det ikke har inntruffet hendelser som har satt produktet ut av bruk. Følgende faktorer kan allikevel redusere produktets levetid: intens bruk, skader på produktkomponentene, uautoriserte endringer, høye temperaturer, slitasje, kutt, voldsomme støt, UV-bestråling, kjemiske substanser, is, svette, gjørme, støv, og feilaktig bruk og oppbevaring av produktet i forhold til det som er anbefalt. Kontakt C.A.M.P. SpA eller forhandleren hvis du er i tvil om produktet er sikkert.
**DESTRUERING**
Når produktet har endt sin levetid og ikke lenger kan brukes, er det viktig av det destrueres på korrekt måte. Vi anbefaler at du så langt det lar seg gjøre, separerer de forskjellige materialene (metall, tekstiler, plast) – bruk verktøy om nødvendig. Håndteringsmåten av avfallet kan variere etter hvor du befinner deg. For korrekt håndtering av produktet (og dets emballasje) ved endt bruk, skal du sjekke forskriftene hos de lokale myndighetene.
**TRANSPORT**
Beskytt produktet mot de ovennevnte risikoene.

**X - MERKING**
**1.** Produsentens navn **2.** Merking i samsvar med EU-direktiv 2016/425 **3.** Nr. til organ som kontrollerer produksjonen **4.** Referansestandard **5.** Serienummer **6.** instruksjonene for bruk **7.** Støyreduksjonsnivå

**Y - BETEGNELSER**
**[1]** Kopp **[2]** Pute **[3]** Festearmer **[4]** Hjelmfeste **[5]** Intern polstring **[6]** Reservepute

**HOVEDMATERIALE**
**[1] [4]** ABS **[2] [6]** PU+ ABS-ring **[3]** Stål+POM **[5]** PU

**W1 –** Organ som kontrollerer produksjonen
**W2 –** Teknisk kontrollorgan for EU-typeprøving

**J - PRODUKTKORT**
**1.** Modell **2.** Serienummer **3.** Produksjonsmåned og -år **4.** Kjøpedato **5.** Dato før første bruk **6.** Bruker **7.** Merknader **8.** 12 måneders kontroll **9.** Dato **10.** OK **11.** Navn/Underskrift **12.** Dato for neste kontroll

## SUOMI

### YLEISTIETOJA

C.A.M.P. kohtaa korkean paikan työtä tekevien tarpeet keveillä ja innovatiivisilla tuotteilla. Ne on kehitetty, testattu ja valmistettu sertifioidun laadunvalvonnan avulla, mikä takaa tuotteiden luotettavuuden ja turvallisuuden. Tämän käyttöohjeen tarkoituksena on antaa tietoja tuotteen oikeasta käytöstä sen koko käyttöiän aikana: **lue, ymmärrä, noudata tarkasti ja säilytä nämä ohjeet.** Jos hukkaat ohjeen, voit ladata sen verkosta osoitteesta **www.camp.it**. Vaatimustenmukaisuusvakuutuksen voi ladata tältä sivustolta. Jälleenmyyjän on annettava käyttöohje sen maan kielellä, jossa tuotetta myydään.
**KÄYTTÖ**
Tätä varustetta saavat käyttää vain koulutetut ja pätevät henkilöt, tai henkilöt jotka ovat koulutettujen ja pätevien henkilöiden välittömän valvonnan alaisia. Hanki pätevä koulutus ennen tämän varusteen käyttöä. Kiipeily ja kaikki muut lajit, joissa tätä tuotetta voidaan käyttää, ovat potentiaalisesti vaarallisia. Tuotetta tulee käyttää ainoastaan seuraavassa kuvatulla tavalla eikä siihen saa tehdä muutoksia. Tuotetta tulee käyttää yhdessä ainoastaan sellaisten tuotteiden kanssa, joiden ominaisuudet sen sallivat ja jotka ovat yhdenmukaisia eurooppalaisten standardien (EY) kanssa. Lisäksi on huomioitava jokaiseen yksittäiseen varusteeseen kuuluvan osan rajoitukset. Näissä ohjeissa annetaan muutamia vääriään käyttöön liittyviä esimerkkejä, mutta olemassa on lukuisia väärinkäyttöjä, joita on mahdotonta luetella tai hahmottaa. Tätä tuotetta on pidettävä mahdollisuuksien mukaisesti henkilökohtaisena varusteena. Jos laitetta käyttää useampi henkilö, näiden ohjeiden on oltava jokaisen käyttäjän saatavilla ja jokaisen käyttäjän on noudatettava niitä.
**HUOLTO**
*Puhdistus:* Pese käyttämällä vain makeaa vettä ja neutraalia saippuaa (lämpötila korkeintaan 30°C) ja anna kuivua luonnollisesti, kaukana suorista lämmönlähteistä. *Desinfiointi:* menettelyt ovat saatavilla sivustolla **www.camp.it**. *Lämpötila:* Säilytä tätä tuotetta alle 80°C, ettei tuotteen suorituskyky ja turvallisuus vaarannu. *Kemikaalit:* Ota tuote pois käytöstä jos se on joutunut kosketuksiin kemikaalien, liuottimien tai polttoaineiden kanssa, jotka voivat muuttaa tuotteen ominaisuuksia. *Pinttynyt lika:* tuntematonta alkuperää olevia tahroja, joita ei voida poistaa, pidettävä kemiallisena saastumisena, ja ne johtavat tuotteen poistamiseen.
**VARASTOINTI**
Säilytä pakkaamaton tuote viileässä, kuivassa ja tuuletetussa paikassa, suojattuna valolta ja lämmönlähteiltä, korkealta ilmankosteudelta, teräviltä reunoilta tai esineiltä, syövyttäviltä aineilta tai muilta mahdollisilta vaurioitumisen tai pilaantumisen aiheuttajilta. Älä jätä tuotetta alttiiksi sääolosuhteille.
**VASTUU**
C.A.M.P. SpA tai maahantuoja ei ota minkäänlaista vastuuta vahingoista, loukkaantumisista tai kuolemasta, jotka johtuvat C.A.M.P. -tuotteen väärinkäytöstä tai muuttamisesta. Käyttäjän vastuulla on ymmärtää ja noudattaa jokaisen C.A.M.P. SpA:n tai yrityksen kautta toimittamien tuotteiden oikeaa ja turvallista käyttöä, käyttää sitä vain sen käyttötarkoituksen mukaisesti ja soveltaa kaikkia turvamenettelyjä. Ennen varusteen käyttöönottoa, hahmota miten mahdollisen onnettomuuden syntyessä tarvittavat pelastustoimet voidaan suorittaa turvallisesti ja tehokkaasti. Olet henkilökohtaisesti vastuussa omista teoistasi ja päätöksistäsi: jos et kykene ottamaan tätä vastuuta, älä käytä tätä varustetta.
**3 VUODEN TAKUU**
Tällä tuotteella on 3 vuoden takuu. Takuu on voimassa ostopäivästä lähtien ja kattaa kaikki materiaali- ja valmistusviat. Takuuseen eivät kuulu: normaali kuluminen, varusteeseen tehdyt muutokset tai muokkaukset, virheellinen säilytys, hapettuminen, onnettomuuksista ja huolimattomuudesta johtuvat vauriot tai sellaisen käytön aiheuttamat vauriot, johon tuotetta ei ole tarkoitettu.

### TUOTEKOHTAISTA TIETOA

**KÄYTTÖOHJEET**
Käyttötarkoitus
C.A.M.P. PAXA H on passiivinen kuulonsuojain melua vastaan, joka on sertifioitu standardin EN 352-3:2020 mukaisesti. Se soveltuu käytettäväksi työsovelluksissa, joissa riskinarvioinnin jälkeen vaaditaan äänenvaimennustaso SNR 33. Käyttäjän on tarkistettava tuotteen soveltuvuus melun voimakkuuteen. PAXA H -kuulonsuojaimet on asennettava yhteensopivaan suojakypärään (30 mm:n aukko): ne on kehitetty ja sertifioitu C.A.M.P. ARES- ja SKYLOR PLUS -kypäriä varten (ks. **taulukko A**). Kuulonsuojainten käyttö vähentää huomattavasti melualtistuksen riskejä, mutta ei poista niitä kokonaan. Jopa lyhytkin kuulonsuojainten käyttämättä jättäminen kovassa melussa voi aiheuttaa kuulovaurioita. Kuulonsuojainta käytettäessä on noudatettava erityistä varovaisuutta, sillä myös mahdollisista vaaroista peräisin olevan melun havaitseminen vaimenee.
Käyttö
Asenna kuulonsuojaimet kypärään **kuvassa 1** esitettyjen ohjeiden mukaisesti ja säädä asentoa muuttamalla käsin kulmaa (**kuva 2a**) ja korkeutta (**kuva 2b**). PAXA H sopii kaikkiin kokoihin (S + M + L). Vuorikankaassa on kaksi asentoa: lepoasento (**kuva 2c**) ja työasento (**kuva 2d**). Pehmusteiden eheys **[2]** ja oikea asento on olennaisen tärkeää, jotta voidaan taata kuulonsuojainten täysi äänenvaimennustoiminto; ihon ja pehmusteiden **[2]** väliin jäävät esineet (silmälasinsangat, lippikset jne) voivat heikentää äänieristystä.
**SÄÄNNÖLLINEN TARKASTUS**
Käyttäjien turvallisuus riippuu laitteen oikeanlaisesta ja tehokkaasta käytöstä. Suorita visuaalinen ja toiminnallinen tarkastus ennen jokaista käyttökertaa. Tarkista tuotteen merkintöjen lukukelpoisuus. Jos tuotteessa esiintyy yksikään seuraavista vioista, tuote on poistettava käytöstä:
- kuoren pysyvä muodonmuutos **[1]**;
- halkeamia tai murtumia kuoren sisä- tai ulkopinnalla **[1]**;
- kiinnitysmekanismin tai säätöjärjestelmien toimintahäiriö tai rikkoutuminen **[3][4]**;
- sisäpehmusteiden puuttuminen tai huono kunto **[5]**;
- lukukelvoton merkintä.

Jos yksi seuraavista vioista esiintyy, tuote voidaan korjata käyttämällä osoitettuja varaosia (**www.camp.it**):
- leikkaukset, halkeamat tai hankaumat pehmusteiden pinnalla **[2]**.

Pehmusteiden vaihtamiseksi työnnä kaksi sormea sisäkuoren sisään värillisen renkaan alle ja vedä, kunnes se vapautuu. Aseta varapehmusteet paikalleen **[6]** ja lukitse ne painamalla niitä riittävästi. Tarkista ulkopinnalta, ettei kuoren ja pehmusteiden välissä esiinny rakoa.
Jos tuotteessa tai jossakin sen osassa on kulumisen merkkejä tai vikoja, se on vaihdettava jo ennen sen odotettavissa olevan käyttöiän päättymistä, vaikka vain epäilyttävissä tapauksissa. Varoitus: värin muutos voi viitata kemialliseen kontaminaatioon.
**KÄYTTÖIKÄ**
Käyttöikä on 10 vuotta tuotteen ensimmäisestä käyttökerrasta lähtien ja ottaen huomioon tuotteen varastointi, sitä ei ole mahdollista käyttää yli kaksitoista vuotta sen valmistusvuodesta lähtien (esimerkiksi jos kyseessä on valmistusvuosi 2030, käyttöikä loppuu vuoden 2042 lopussa). Käyttöikä on ymmärrettävä siten, että ei ole olemassa syitä, joiden vuoksi sitä ei voida käyttää ja edellyttäen. Seuraavat tekijät voivat kuitenkin lyhentää tuotteen käyttöikää: intensiivinen käyttö, tuotteen osien vaurioituminen, luvattomat muutokset, korkeat lämpötilat, hankaukset, viillot, voimakkaat iskut, UV-säteet, kemikaalit, kosteus, pakkanen, hiki, muta, pöly sekä suositeltua käyttöä ja varastointia koskevat virheet. Jos esiintyy epäilyksiä tuotteen tarjoamaan turvallisuuteen liittyen, ota yhteys C.A.M.P. SpA:han tai maahantuojaan.
**HÄVITTÄMINEN**
Kun tuotteen käyttöikä on päättynyt, on tärkeää, että se hävitetään asianmukaisesti. On suositeltavaa erottaa eri materiaalit (metalliosat, tekstiilit, muovit) toisistaan niin pitkälle kuin mahdollista ja käyttää tarvittaessa asianmukaisia työkaluja. Jätteiden käsittelytapa voi vaihdella asuinpaikkakunnan mukaan. Jotta tuotetta (ja sen pakkausta) voidaan käsitellä asianmukaisesti sen käyttöiän päättyessä, tarkista toimivaltaisten paikallisten viranomaisten määräykset.
**KULJETUS**
Suojaa tuotetta edellä luetelluilta vaaroilta.

**X - MERKINTÄ**
**1.** Valmistajan nimi **2.** Vaatimustenmukaisuusmerkintä koskien eurooppa-asetusta 2016/425 **3.** Tuotteen valmistusta valvovan laitoksen **4.** Viitestandardi **5.** Sarjanumero **6.** Noudata käyttöohjeita **7.** Melunvaimennustaso

**Y - OSALUETTELO**
**[1]** Kupu **[2]** Pehmuste **[3]** Tukivarret **[4]** Kiinnitys kypärään **[5]** Sisäpehmuste **[6]** Varapehmuste

**PÄÄMATERIAALI**
**[1] [4]** ABS **[2] [6]** PU+Rengas ABS:ää **[3]** Teräs+POM **[5]** PU

**W1 –** Tuotteen valmistusta valvova laitos
**W2 –** Ilmoitettu laitos EU-tyyppihyväksyntää varten

**J - TUOTTEEN TARKASTUSLOMAKE**
**1.** Malli **2.** Sarjanumero **3.** Valmistuskuukausi ja -vuosi **4.** Ostopäivämäärä **5.** Ensimmäisen käyttökerran päivämäärä **6.** Käyttäjä **7.** Huomautuksia **8.** 12 kuukauden välein suoritettava tarkastus **9.** Pvm **10.** OK **11.** Nimi/Allekirjoitus **12.** Seuraavan tarkastuksen päivämäärä

## ROMÂNĂ

### INFORMAȚII GENERALE

Grupul C.A.M.P. răspunde la nevoile lucrătorilor la înălțime cu produse ușoare și inovatoare. Acestea sunt proiectate, testate și fabricate în cadrul unui sistem de calitate certificat, pentru a oferi un produs fiabil și sigur. Aceste instrucțiuni au scopul să vă informeze cu privire la utilizarea corectă a produsului de-a lungul duratei sale de viață: **citiți, înțelegeți, respectați cu strictețe și păstrați aceste instrucțiuni**. În caz de pierdere, instrucțiunile pot fi descărcate de pe **www.camp.it**. Declarația de conformitate UE poate fi descărcată de pe acest site. Vânzătorul trebuie să furnizeze manualul de instrucțiuni în limba țării în care este vândut produsul.
**UTILIZAREA**
Acest echipament trebuie să fie folosit numai de către persoane instruite și competente sau sub supravegherea persoanelor instruite și competente. Aceste tehnici trebuie să le învățați înainte de a utiliza echipamentul, printr-o instruire adecvată. Alegerea, utilizarea sau întreținerea greșită a produsului poate provoca daune, răniri grave sau moartea. Utilizatorul, trebuie să fie apt din punct de vedere medical și în măsură să controleze siguranța sa și să gestioneze situațiile de urgență. Produsul trebuie să fie utilizat numai în conformitate cu cele descrise în continuare și nu trebuie să fie modificat. Trebuie să fie folosit împreună cu alte articole care au caracteristici adecvate și conforme cu standardele europene (EN), ținând cont de limitele fiecărei componente a echipamentului. Aceste instrucțiuni conțin câteva exemple de utilizare improprie, dar există multe alte exemple de utilizări greșite care sunt imposibil de descris sau de imaginat. Dacă este posibil, acest produs trebuie să fie considerat ca obiect personal. În cazul utilizării de către mai multe persoane, aceste instrucțiuni trebuie să fie puse la dispoziție pentru și respectate de fiecare utilizator.
**ÎNTREȚINEREA**
*Curățarea*: a se spăla numai cu apă dulce și săpun neutru (temperatura maximă este de 30°C) și a se lăsa să se usuce în mod natural, departe de sursele directe de căldură. *Sanificație:* procedurile sunt disponibile pe site-ul web **www.camp.it.** *Temperatura*: mențineți acest produs la o temperatură mai mică de 80°C pentru a nu prejudicia performanțele și siguranța produsului. *Agenți chimici*: a se arunca produsul în cazul în care a intrat în contact cu reactivi chimici, solvenți sau carburanți care ar putea să altereze caracteristicile produsului. *Murdărie ce nu poate fi îndepărtată:* petele de origine necunoscută care nu pot fi îndepărtate vor fi considerate contaminare chimică și determină eliminarea produsului.
**PĂSTRAREA**
Păstrați produsul fără ambalaj într-un loc răcoros, uscat și ventilat, ferit de lumină și de surse de căldură, de umiditate înaltă, de muchii sau de obiecte ascuțite, de substanțe corozive sau de orice altă cauză posibilă de daune sau avarii. Nu lăsați produsul expus la agenții atmosferici.
**RESPONSABILITATEA**
Societatea C.A.M.P. SpA sau distribuitorul nu vor accepta nicio responsabilitate pentru daune, răniri sau decese cauzate de o utilizare improprie sau de un produs C.A.M.P. modificat. Este responsabilitatea utilizatorului să înțeleagă și să respecte instrucțiunile pentru o utilizare corectă și sigură a fiecărui produs furnizat de sau prin intermediul firmei C.A.M.P. SpA, să utilizeze produsul numai pentru activitățile pentru care a fost destinat și să aplice toate procedurile de siguranță. Înainte de a utiliza echipamentul, va trebui să aveți în vedere cum ar putea fi efectuată în siguranță și în mod eficient o salvare în caz de urgență. Răspundeți personal de acțiunile și de deciziile dumneavoastră: dacă nu sunteți în măsură să vă asumați riscurile care decurg, nu utilizați acest echipament.
**GARANȚIA DE 3 ANI**
Acest produs are o garanție de 3 ani de la data achiziției, împotriva oricărui defect de material sau de fabricație. Nu sunt acoperite de garanție: uzura normală, modificările sau schimbările, păstrarea necorespunzătoare, coroziunea, daunele datorate accidentelor sau neglijenței, utilizările pentru care acest produs nu a fost destinat.

### INFORMAȚII SPECIFICE

**INSTRUCȚIUNI DE UTILIZARE**
Domeniul de aplicare
C.A.M.P. PAXA H este un dispozitiv de protecție auditivă pasivă împotriva zgomotului, certificat în conformitate cu standardul EN 352-3:2020. Acesta este adecvat pentru utilizare în timpul lucrului în cazul în care, în urma unei evaluări a riscurilor, este necesar să existe un nivel de atenuare a zgomotului SNR 33. Utilizatorul trebuie să verifice dacă produsul este adecvat pentru intensitatea zgomotului prezent. Căștile PAXA H trebuie instalate pe o cască de protecție compatibilă (slot de 30 mm): acestea au fost dezvoltate și certificate pentru căștile din linia C.A.M.P. ARES și SKYLOR PLUS (a se vedea **tabelul A**). Utilizarea căștilor de protecție auditivă reduce foarte mult riscurile care decurg din expunerea la zgomot, dar nu le elimină complet. Chiar și o scurtă perioadă de neutilizare a protecției în medii cu zgomot puternic poate provoca deteriorarea auzului. Atunci când purtați un dispozitiv de protecție auditivă, trebuie acordată o atenție deosebită, deoarece percepția zgomotelor provenite de la posibile pericole este, de asemenea, atenuată.
Utilizarea
Montați casca antizgomot pe casca de protecție urmând instrucțiunile din **fig. 1** și reglați poziția prin modificarea manuală a unghiului (**fig. 2A)**) și a înălțimii (**fig. 2b**). PAXA H se potrivește tuturor mărimilor (S + M + L). Casca are două poziții: de repaus (**fig. 2c**) și de lucru (**fig. 2d**). Integritatea și montarea corectă a pernuțelor **[2]** este esențială pentru a garanta funcționalitatea fonoabsorbantă completă a căștilor; interpunerea obiectelor între piele și pernuțe **[2]** (rame de ochelari, căciulă etc.) poate compromite izolarea fonică a acestora.
**INSPECȚIE PERIODICĂ**
Siguranța utilizatorilor depinde de eficiența și durabilitatea continuă a echipamentului. Efectuați o verificare vizuală și funcțională înainte de fiecare utilizare. În cazul în care apare unul dintre următoarele defecte, produsul trebuie să fie scos din uz:
- deformarea permanentă a calotei **[1]**;
- prezența unor fisuri sau rupturi pe suprafața interioară sau exterioară a calotei **[1]**;
- funcționarea defectuoasă sau ruperea mecanismului de fixare sau a sistemelor de reglare **[3][4]**;
- absența sau starea precară a căptușelii interne **[5]**;
- ilizibilitatea marcajelor.

În cazul unuia dintre următoarele defecte, produsul poate fi reparat utilizând piesele de schimb prevăzute (**www.camp.it**):
- tăieturi, rupturi sau abraziuni pe suprafața pernuțelor **[2]**.

Pentru a înlocui pernuțele, introduceți două degete în interiorul căștii sub inelul colorat, apoi trageți până se eliberează. Așezați pernuțele de schimb **[6]** și fixați-le prin aplicarea unei presiuni adecvate. Verificați perimetrul exterior, nu trebuie să existe spații între calotă și pernuțe.
Dacă articolul sau una dintre componentele acestuia prezintă semne de uzură sau defecte, trebuie înlocuite înainte de sfârșitul duratei de viață prevăzute, chiar și în cazul în care aveți doar îndoieli. Avertisment: O schimbare a culorii poate indica contaminare chimică.
**DURABILITATEA**
Durata de viață a produsului este de 10 ani de la data primei utilizări și, luându-se în considerare de asemenea depozitarea, nu poate oricum depăși sfârșitul celui de-al doisprezecelea an de la data fabricației (de exemplu, dacă anul fabricației este 2030, durata de viață a produsului este până la sfârșitul anului 2042). Durata de viață este valabilă în absența unor cauze care scot produsul din uz și. Următorii factori, însă, pot să reducă viața produsului: utilizarea intensă, daune suferite de componentele produsului, modificări neautorizate, temperaturi ridicate, abraziuni, tăieturi, lovituri violente, raze UV, substanțe chimice, umiditate, ger, transpirație, noroi, praf, erori în utilizarea și păstrarea recomandate. În cazul în care aveți dubii cu privire la siguranța produsului, contactați societatea C.A.M.P. SpA sau distribuitorul.
**ELIMINAREA**
Atunci când produsul a ajuns la sfârșitul duratei de viață, este important să fie eliminat corect. Se recomandă separarea, pe cât posibil, a diferitelor materiale (părți metalice, textile, din plastic) utilizând – dacă este necesar – instrumente adecvate. Modalitățile de gestionare a deșeurilor pot fi diferite, în funcție de locul în care se află. Pentru gestionarea corespunzătoare a produsului (și a ambalajului acestuia) la sfârșitul duratei de viață, consultați prevederile entităților locale din domeniu.
**TRANSPORTUL**
A se proteja produsul de riscurile enumerate mai sus.

**X - MARCAJUL**
**1.** Numele producătorului **2.** Marcarea conformității cu Regulamentul (UE) 2016/425 **3.** Nr organism care controlează fabricarea produsului **4.** Standard de referință **5.** Număr de serie **6.** Citiți instrucțiunile de utilizare **7.** Nivelul de reducere a zgomotului

**Y - NOMENCLATURA**
**[1]** Cupă **[2]** Pernuță **[3]** Brațe de susținere **[4]** Element de fixare pe cască **[5]** Căptușeală interioară **[6]** Pernuță de schimb

**MATERIALE PRINCIPALE**
**[1] [4]** ABS **[2] [6]** PU+Inel din ABS **[3]** Oțel+POM **[5]** PU

**W1 –** Corpul de control pentru fabricarea produsului
**W2 –** Instituție recunoscută care intervine pentru examinarea UE de tip

**J - FIȘA DE DURABILITATE**
**1.** Model **2.** Număr de serie **3.** Luna și anul fabricației **4.** Data de cumpărare **5.** Data primei utilizări **6.** Utilizator **7.** Note **8.** Control la fiecare 12 luni **9.** Data **10.** OK **11.** Numele/semnătura **12.** Data controlului următor

## POLSKI

### INFORMACJE OGÓLNE

Grupa C.A.M.P. odpowiada na potrzeby osób pracujących na wysokości innowacyjnymi i lekkimi produktami. Zostały one zaprojektowane, przetestowane i wyprodukowane przy zastosowaniu certyfikowanego systemu jakości, co pozwala zaoferować produkt bezpieczny i niezawodny. Niniejsza instrukcja służy do dostarczenia informacji na temat prawidłowego użytkowania produktu przez cały okres jego żywotności: **niniejszą instrukcję należy przeczytać ze zrozumieniem i stosować się do wszystkich przedstawionych w niej zaleceń; zachować instrukcję na potrzeby przyszłych konsultacji.** W przypadku zgubienia instrukcji, można ją pobrać ze strony **www.camp.it**. Deklarację zgodności WE można pobrać z tej samej strony. Sprzedawca jest zobowiązany dostarczyć instrukcję użytkowania w języku kraju, w którym wyrób jest sprzedawany.
**ZASTOSOWANIE**
Z tego sprzętu mogą korzystać wyłącznie osoby przeszkolone i posiadające odpowiednie kompetencje lub też osoby znajdujące się pod nadzorem osób przeszkolonych i posiadających odpowiednie kompetencje. Aby móc korzystać z tego sprzętu, należy wcześniej przejść odpowiednie szkolenia. Nieprawidłowy wybór lub użycie, lub też nieprawidłowa konserwacja wyrobu, mogą spowodować uszkodzenia, poważne obrażenia lub śmierć. Pod względem zdrowotnym użytkownik musi być zdolny do kontrolowania swojego bezpieczeństwa i reagowania w sytuacjach zagrożenia. Wyrobu należy używać wyłącznie w opisany poniżej sposób; wyrobu nie wolno w żaden sposób modyfikować. Należy z niego korzystać w połączeniu z innymi artykułami o odpowiedniej charakterystyce oraz w zgodzie z normami europejskimi (EN), biorąc pod uwagę ograniczenia jakimi obarczona jest każda pojedyncza część wyposażenia. W niniejszej instrukcji przedstawiono przykłady nieprawidłowego zastosowania, ale istnieje wiele innych możliwych przykładów błędnego użycia, których wymienienie lub przewidzenie nie jest możliwe. W miarę możliwości sprzęt ten powinien być uważany za osobisty. Jeżeli ze sprzętu korzysta kilka osób, wszyscy użytkownicy powinni mieć dostęp do niniejszej instrukcji i wszyscy powinni przestrzegać opisanych w niej zasad.
**KONSERWACJA**
*Czyszczenie*: myć tylko miękką wodą z dodatkiem neutralnego mydła (temperatura maksymalna 30°C) i pozostawić do swobodnego wyschnięcia, z dala od źródeł ciepła. *Dezynfekcja:* opis procedur dostępny jest na stronie **www.camp.it**. *Temperatura*: przechowywać w temperaturze poniżej 80°C, aby zachowane zostały skuteczność działania i bezpieczeństwo wyrobu. *Czynniki chemiczne*: wyrzucić wyrób w przypadku kontaktu z reagentami chemicznymi, rozpuszczalnikami lub paliwami, które mogłyby zmienić charakterystykę wyrobu. *Brud niemożliwy do usunięcia:* niemożliwe do usunięcia plamy niewiadomego pochodzenia należy traktować jako zanieczyszczenia chemiczne; w razie obecności takich zanieczyszczeń wyrób należy wyrzucić.
**PRZECHOWYWANIE**
Przechowywać rozpakowany produkt w suchym, chłodnym i przewiewnym miejscu, z dala od źródeł światła i ciepła, dużej wilgotności, ostrych przedmiotów lub krawędzi, substancji żrących oraz innych możliwych źródeł uszkodzeń. Nie narażać produktu na działanie czynników atmosferycznych.
**ODPOWIEDZIALNOŚĆ**
Spółka C.A.M.P., lub dystrybutor, nie ponoszą żadnej odpowiedzialności za szkody, obrażenia lub śmierć spowodowane nieprawidłowym użyciem lub modyfikacjami wprowadzonymi do wyrobu. Użytkownik jest odpowiedzialny za zrozumienie i stosowanie się do instrukcji na temat prawidłowego i bezpiecznego korzystania z wszelkich wyrobów dostarczonych przez lub poprzez firmę C.A.M.P. SpA oraz za korzystanie z nich wyłącznie do celów, do których zostały przeznaczone, jak również za stosowanie wszystkich procedur bezpieczeństwa. Przed użyciem sprzętu, należy opracować sposób, w jaki w przypadku zagrożenia może zostać skutecznie i bezpiecznie przeprowadzona akcja ratunkowa. Są Państwo osobiście odpowiedzialni za swe działania i decyzje: jeśli nie są Państwo w stanie poradzić sobie ze związanym z tym ryzykiem i niebezpieczeństwem, nie powinni Państwo korzystać z tego sprzętu.
**TRZYLETNIA GWARANCJA**
Okres gwarancji niniejszego wyrobu wynosi 3 lata począwszy od daty dokonania zakupu, i dotyczy wad materiału lub wad fabrycznych. Gwarancja nie obejmuje: normalnego zużycia, modyfikacji lub poprawek, nieprawidłowego przechowywania, korozji, uszkodzeń spowodowanych wypadkami lub zaniedbaniem oraz użyciem, do którego wyrób nie został przeznaczony.

### INFORMACJE SZCZEGÓŁOWE

**INSTRUKCJA UŻYTKOWANIA**
Zakres stosowania
C.A.M.P. PAXA H to urządzenie do pasywnej ochrony słuchu przed hałasem, certyfikowane

**X** NOMENCLATURE – NOMENCLATURA – NOMENCLATURE

PAXA H - ref.3496 | PAXA SPARE PAD - 3497

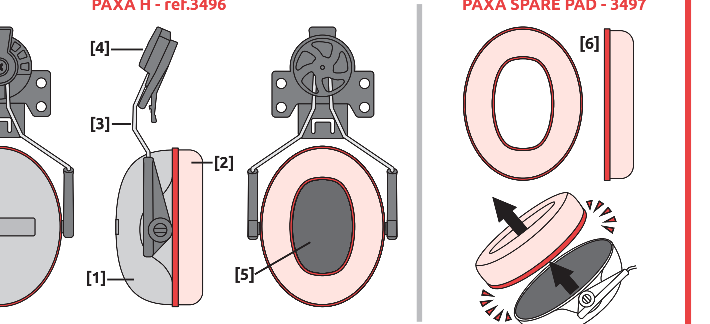


**[1]** Cup – Coppa - Coque
**[2]** Cushion – Cuscinetto - Oreillette
**[3]** Supporting arms - Bracci di sostegno - Bras de soutien
**[4]** Helmet plug - Aggancio casco - Insert pour casque
**[5]** Internal padding - Imbottitura interna - Rembourrage interne
**[6]** Spare cushion - Cuscinetto di ricambio - Oreillette de rechange

**MAIN MATERIAL - MATERIALE PRINCIPALE - MATÉRIAU PRINCIPAL**
**[1][4]** ABS
**[2][6]** PU+ABS ring - PU+Anello in ABS - PU + collerette en ABS
**[3]** Steel+POM - Acciaio+POM - Acier+POM
**[5]** PU

**X** MARKING - MARCATURA - MARQUAGES

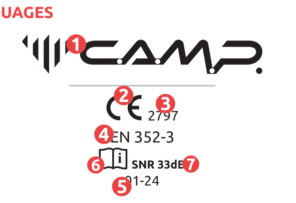


1. Brand and name of the manufacturer - Marchio commerciale e nome del fabbricante
2. Conformity marking according to European regulation (EU) 2016/425 - Marcatura di conformità al regolamento europeo (UE) 2016/425
3. No. of the notified body controlling the manufacturing of the product - N° dell'organismo che controlla la fabbricazione del prodotto
4. Suitable norm and year of publication - Norma di riferimento e anno di pubblicazione
5. Serial number - Numero di serie
6. Read the instructions for use - Leggere le istruzioni di utilizzo - Lire la notice d'information
7. Noise attenuation level - Livello di attenuazione del rumore - Niveau d'atténuation du bruit

**1** Assembling - Assemblaggio - Assemblage

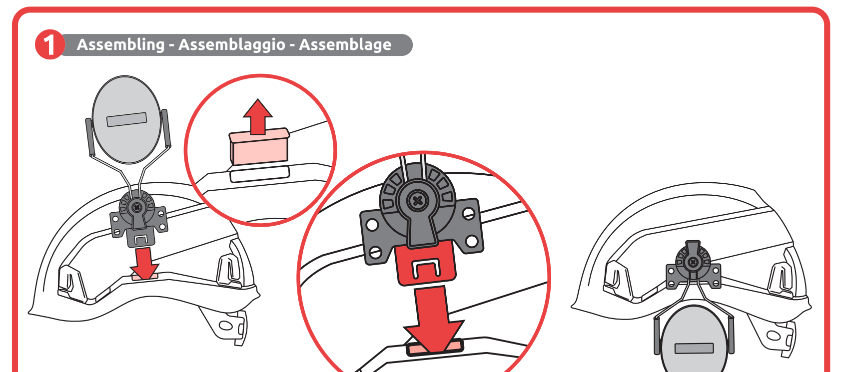

**2** Position setting - Regolazione - Ajustement

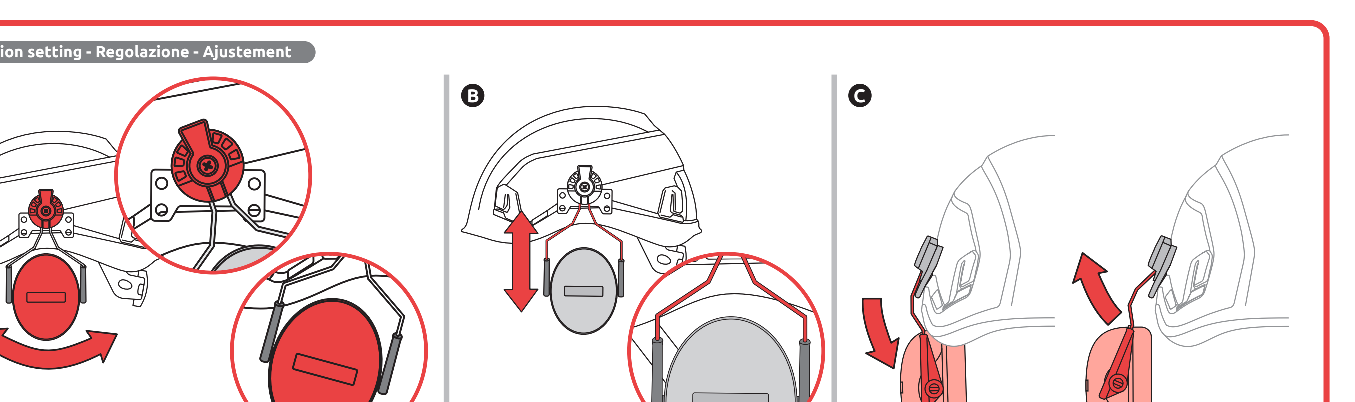


**3** Remove - Disinstallazione - Démontage

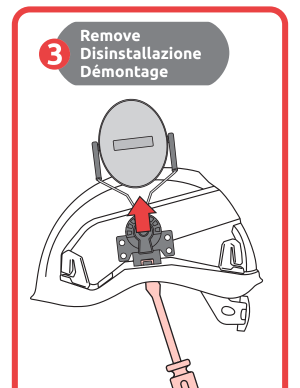

**A**

| MODEL | REF. | CE 2797 | NOISE ATTENUATION | | | | | | | | | |
|---|---|---|---|---|---|---|---|---|---|---|---|---|
| PAXA H | 3496 | EN 352-3:2020 | SNR | 33 | $SNR_{average}$ | 34,8 | H | 32 | $H_{average}$ | 34,2 | $H_{std\ dev.}$ | 2,1 |
| | | | | | $SNR_{std\ dev.}$ | 1,8 | M | 33 | $M_{average}$ | 35,1 | $M_{std\ dev.}$ | 1,8 |
| | | | | | | | L | 28 | $L_{average}$ | 29,5 | $L_{std\ dev.}$ | 1,4 |

| NOISE ATTENUATION BY FREQUENCY | | | | | | | | |
|---|---|---|---|---|---|---|---|---|
| FREQUENCY [Hz] | 63 | 125 | 250 | 500 | 1000 | 2000 | 4000 | 8000 |
| AVERAGE [dB] | 23,1 | 21,9 | 28,5 | 35,3 | 40,7 | 35,8 | 33,2 | 33,0 |
| DEV. STD [dB] | 2,4 | 1,9 | 1,7 | 3,1 | 2,6 | 2,6 | 2,6 | 2,8 |